Cilindro con asta →

Serie TRB - inch

► Ø 32 - 125 mm ► Raccordi: 1/8 NPTF - 1/2 NPTF ► a doppio effetto ► con pistone magnetico ► Ammortizzamento: elastico, regolabile, pneumatico ► Asta pistone: filettatura esterna

00134195

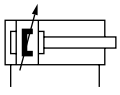

a15

Raccordo aria compressa	filettatura interna
Pressione di esercizio min/max	1,5 bar / 10 bar
Temperatura ambiente min./max.	-20°C / +80°C
Temperatura del fluido min./max.	-20°C / +80°C
Fluido	Aria compressa
Dimensione max. particella	50 μm
contenuto di olio dell'aria compressa	0 mg/m³ - 5 mg/m³
Pressione per determinare le forze del pistone	6,3 bar

Materiali:	
canna del cilindro	alluminio, eloxiert
Asta pistone	acciaio inox
Coperchio frontale	alluminio pressofuso
Coperchio terminale	alluminio pressofuso
Guarnizione	poliuretano
dado per asta pistone	acciaio, zincato
Raschia-asta	poliuretano

Note tecniche

- Il punto di rugiada in pressione deve essere inferiore alla temperatura ambiente e a quella del fluido di almeno 15 °C e non superare il valore di 3 °C.
- Il contenuto di olio dell'aria compressa deve rimanere costante per tutta la durata.
- Utilizzare esclusivamente olio omologato Bosch Rexroth, vedere capitolo "Dati tecnici".

Ø pistone		**[mm]**	**32**	**40**	**50**	**63**	**80**
Forza del pistone in entrata		[N]	435	660	1035	1765	2855
Forza del pistone in uscita		[N]	505	790	1235	1960	3165
Lunghezza di ammortizzamento		[mm]	16,5	19	17	16,5	19,5
Energia di ammortizzamento		[J]	4,8	9	15	27	54
Peso	corsa da 0 mm	[kg]	0,46	0,67	1,14	1,4	2,12
	+10 mm corsa	[kg]	0,024	0,03	0,036	0,052	0,06
Corsa max.		[mm]	1600	1900	2100	2500	2800
Tiranti			acciaio inox	acciaio inox	acciaio zincato	acciaio zincato	acciaio zincato

Ø pistone		**[mm]**	**100**	**125**			
Forza del pistone in entrata		[N]	4635	7220			
Forza del pistone in uscita		[N]	4945	7725			
Lunghezza di ammortizzamento		[mm]	19,5	22			
Energia di ammortizzamento		[J]	88	140			
Peso	corsa da 0 mm	[kg]	3,16	6,92			
	+10 mm corsa	[kg]	0,065	0,21			
Corsa max.		[mm]	2800	2750			
Tiranti			acciaio zincato	acciaio zincato			

Prodotti integrativi

I numeri di materiale in grassetto sono disponibili franco magazzino centrale in Germania; per informazioni dettagliate vedere Carrello

Cilindro con asta →

Serie TRB - inch

► Ø 32 - 125 mm ► Raccordi: 1/8 NPTF - 1/2 NPTF ► a doppio effetto ► con pistone magnetico
► Ammortizzamento: elastico, regolabile, pneumatico ► Asta pistone: filettatura esterna

	Ø pistone **Filettatura asta pistone** **Raccordi** **Ø asta pistone**	**32** **7/16-20 UNF** **1/8 NPTF** **12**	**40** **1/2-20 UNF** **1/4 NPTF** **16**	**50** **3/4-16 UNF** **1/4 NPTF** **20**	**63** **3/4-16 UNF** **3/8 NPTF** **20**	**80** **3/4-16 UNF** **3/8 NPTF** **25**
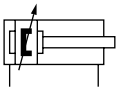	Corsa 25.4	R480176766	R480176858	R480176946	R480177032	R480177121
	50,8	R480176776	R480176865	R480176953	R480177040	R480177128
	76,2	R480176789	R480176875	R480176960	R480177047	R480177139
	101,6	R480176795	R480176882	R480176969	R480177054	R480177143
	127	R480176802	R480176891	R480176979	R480177067	R480177155
	152,4	R480176813	R480176900	R480176982	R480177077	R480177164
	177,8	R480176817	R480176907	R480176997	R480177078	R480177166
	203,2	R480176823	R480176913	R480176998	R480177090	R480177176
	228,6	R480176834	R480176923	R480177007	R480177099	R480177182
	254	R480176844	R480176932	R480177017	R480177102	R480177195
	304,8	R480176852	R480176941	R480177023	R480177114	R480177205
	Ø pistone **Filettatura asta pistone** **Raccordi** **Ø asta pistone**	**100** **3/4-16 UNF** **1/2 NPTF** **25**	**125** **1-14 UNF** **1/2 NPTF** **32**			
	Corsa 25.4	R480177211	R480177299			
	50,8	R480177219	R480177307			
	76,2	R480177225	R480177316			
	101,6	R480177237	R480177323			
	127	R480177238	R480177328			
	152,4	R480177247	R480177334			
	177,8	R480177258	R480177346			
	203,2	R480177266	R480177357			
	228,6	R480177272	R480177360			
	254	R480177278	R480177367			
	304,8	R480177290	R480177377			
Avvertenza: le corse sono valori convertiti da pollici in mm. (fattore di conversione 1 pollice = 25,4 mm)						

prodotto configurabile	
	Questo prodotto è configurabile. Servirsi del nostro Configuratore all'indirizzo www.boschrexroth.com/pneumatics o contattare il centro vendite Bosch Rexroth più vicino.

Cilindro con asta →

Serie TRB - inch

► Ø 32 - 125 mm ► Raccordi: 1/8 NPTF - 1/2 NPTF ► a doppio effetto ► con pistone magnetico
► Ammortizzamento: elastico, regolabile, pneumatico ► Asta pistone: filettatura esterna

Dimensioni in pollici

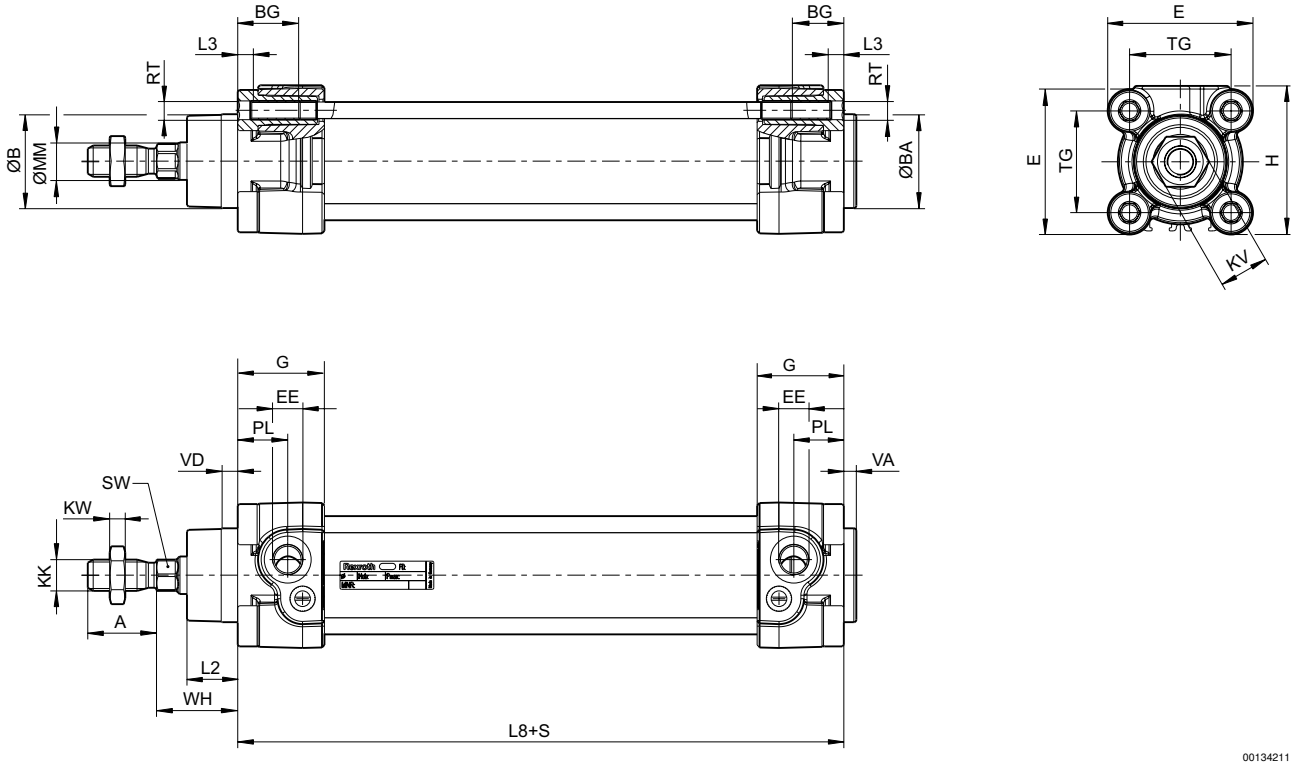

S = corsa

Dimensioni in pollici

Ø [mm]	Ø [inch]	A -0,08	ØB d11	ØBA d11	BG min.	E	EE	KK	G	H	KV	KW	ØMM f8
32	1 1/4	0,87	1,18	1,18	0,63	1,83	1/8 NPT	7/16 - 20 UNF	1,09	1,87	0,63	0,2	0,47
40	1 1/2	0,94	1,38	1,38	0,63	2,09	1/4 NPT	1/2 - 20 UNF	1,31	2,09	0,71	0,24	0,63
50	2	1,26	1,57	1,57	0,63	2,56	1/4 NPT	3/4 - 16 UNF	1,22	2,56	0,94	0,31	0,79
63	2 1/2	1,26	1,77	1,77	0,63	2,95	3/8 NPT	3/4 - 16 UNF	1,51	2,95	0,94	0,31	0,79
80	3	1,57	1,77	1,77	0,67	3,74	3/8 NPT	3/4 - 16 UNF	1,51	3,74	1,18	0,39	0,98
100	4	1,57	2,17	2,17	0,67	4,53	1/2 NPT	3/4 - 16 UNF	1,66	4,53	1,18	0,39	0,98
125	5	2,13	2,36	2,36	0,79	5,51	1/2 NPT	1 - 14 UNF	2,12	5,51	1,61	0,53	1,26

Ø [mm]	Ø [inch]	PL	L2	L3 ±0,02	L8	RT	SW	TG	VA -0,04	VD	WH		
32	1 1/4	0,63	0,64	0,18	3.7±0.02	M6	0,39	1.28±0.02	0,16	0,2	1.02±0.06		
40	1 1/2	0,79	0,72	0,18	4.13±0.03	M6	0,51	1.5±0.02	0,16	0,2	1.18±0.06		
50	2	0,75	0,98	0,18	4.17±0.03	M8	0,67	1.83±0.02	0,16	0,2	1.46±0.06		
63	2 1/2	0,94	0,98	0,18	4.76±0.03	M8	0,67	2.22±0.03	0,16	0,2	1.46±0.07		
80	3	0,93	1,3	0	5.04±0.03	M10	0,87	2.83±0.03	0,16	0,2	1.81±0.07		
100	4	0,98	1,42	0	5.43±0.04	M10	0,87	3.5±0.03	0,16	0,2	2.01±0.07		
125	5	1,3	1,77	0	6.3±0.04	M12	1,06	4.33±0.04	0,24	0,28	2.56±0.09		