Trattamento aria compressa → Gruppi di trattamento e componenti

Valvola di riempimento progressivo ad azionamento pneumatico, Serie AS1-SSV

► G 1/4 ► Alimentazione dell'aria: sinistra ► raccordo a compressione

00137243

Tipo	valvola a magnete, montabile in batteria
Pressione di esercizio min/max	2,5 bar / 12 bar
Fluido	Aria compressa
Temperatura del fluido min./max.	-10°C / +50°C
Temperatura ambiente min./max.	-10°C / +50°C
principio di tenuta	con chiusura non a tenuta
Dimensione max. particella	5 μm
Materiali:	
Corpo	poliammide
Piastra frontale	Plastica acrilonitrile-butadiene-stirene
guarnizioni	gomma acrilonitrile-butadiene
Boccola filettata	Pressofuso di zinco

Note tecniche
■ Il punto di rugiada in pressione deve essere inferiore alla temperatura ambiente e a quella del fluido di almeno 15 °C e non superare il valore di 3 °C.

	Raccordo	Qn		Peso	Codice
			1►2		
		[l/min]		[kg]	
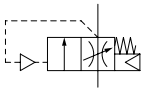	G 1/4	2000	2000	0,1336	**R412014671**
Portata nominale Qn a 6,3 bar e Δp = 1 bar					

Caratteristica della portata

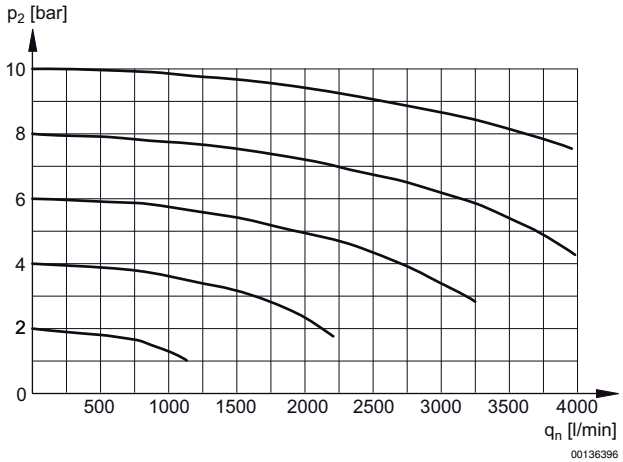

p2 = pressione secondaria
qn = portata nominale

Trattamento aria compressa → Gruppi di trattamento e componenti

Valvola di riempimento progressivo ad azionamento pneumatico, Serie AS1-SSV

► G 1/4 ► Alimentazione dell'aria: sinistra ► raccordo a compressione

Dimensioni

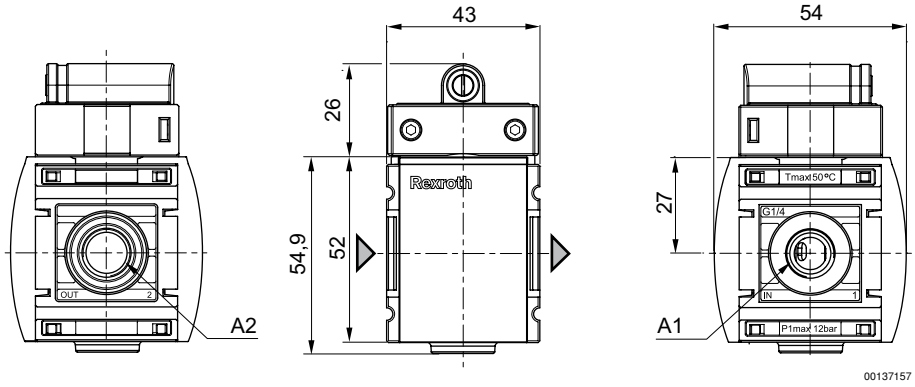

A1 = ingresso
A2 = uscita