Systèmes de distributeurs → Systèmes de distributeur selon la norme

Systèmes de distributeur, Série 581

► Qn = 2200 l/min ► Largeur du distributeur pilote: 30 mm CNOMO ► Sortie raccord d'air comprimé: Plaque de base ISO 5599-1 ► Commande manuelle: sans crantage, Sans

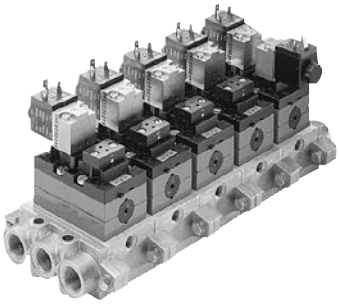

P581_138

Normes	ISO 5599-1
Type de construction	Câblage individuel par enfichage
Principe de montage en batterie	Principe de plaque de base simple
Pression de service mini/maxi	-0,95 bar / 16 bar
Températures ambiantes min. / max.	-15°C / +50°C
Fluide	Air comprimé
Taille de particule max.	50 µm
Teneur en huile de l'air comprimé	0 mg/m³ - 5 mg/m³
Indice de protection	IP 65
Avec connecteur électrique / connecteur	
Tension de service CC	24 V
Tolérance de tension CC	-10% / +10%
Tension de service CA à 50 Hz	230 V, 42 V
Tolérance de tension CA 50 Hz	-10% / +10%

Ci-contre la représentation d'un exemple de configuration. Par conséquent, le produit livré peut être différent.

Remarques techniques
■ Le point de rosée doit se situer à au moins 15 °C sous la température ambiante et la température du fluide et peut atteindre max. 3 °C.
■ La teneur en huile de l'air comprimé doit rester constante tout au long de la durée de vie.
■ Utilisez exclusivement les huiles autorisées par Bosch Rexroth, voir chapitre ''Informations techniques''.

Produit configurable	
	Ce produit est configurable. Veuillez utiliser notre configurateur sur www.boschrexroth.com/pneumatics ou contacter le service des ventes Bosch Rexroth le plus proche.

Systèmes de distributeurs → Systèmes de distributeur selon la norme

Systèmes de distributeur, Série 581

► Qn = 2200 l/min ► Largeur du distributeur pilote: 30 mm CNOMO ► Sortie raccord d'air comprimé: Plaque de base ISO 5599-1 ► Commande manuelle: sans crantage, Sans

Dimensions, Tous les raccordements en dessous

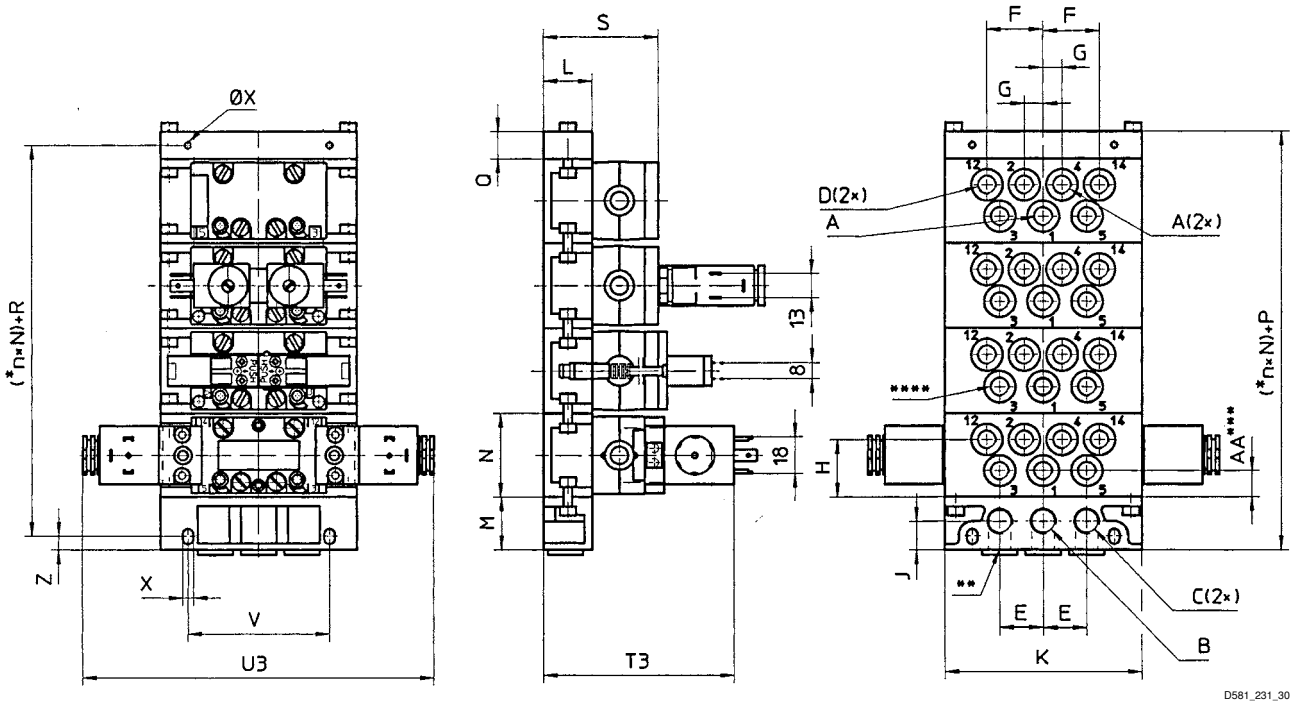

* n = nombre d'embases.
** Orifices de raccordements alternatifs, obturés avec des bouchons.
*** Uniquement sur les embases avec admission séparée
**** L'embase 5801680000 peut également être raccordée aux raccordements 3 et 5.
Ci-contre la représentation d'un exemple de configuration. Par conséquent, le produit livré peut être différent.

A	B	C	D	E	F	G	H	J	K	L	M	N	P (=M+Q)
G 1/4	G 3/8	G 3/8	G 1/8	27	39	13,5	38	20	122	30	34	56	49
G 3/8	G 1/2	G 1/2	G 1/8	36	52	17	33	22	156	37	39	56	59
Ø 8	G 3/8	G 3/8	Ø 6	27	39	13,5	38	20	122	30	34	56	49

A	Q	R (=Q/2+M–Z)	S	V	X	Z	AA	T3	U3				
G 1/4	15	34	71	94	6,4	8	18	114	132				
G 3/8	20	40	80	118	8,4	10	–	121	132				
Ø 8	15	34	71	94	6,4	10	–	114	176				

A = raccordements 2 et 4 dans la plaque intermédiaire
B = raccordement 1 dans l'embase d'entrée
C = raccordements 3 et 5 dans l'embase d'entrée
D = raccordements 12 et 14 dans la plaque intermédiaire

Systèmes de distributeurs → Systèmes de distributeur selon la norme

Systèmes de distributeur, Série 581

► Qn = 2200 l/min ► Largeur du distributeur pilote: 30 mm CNOMO ► Sortie raccord d'air comprimé: Plaque de base ISO 5599-1 ► Commande manuelle: sans crantage, Sans

Dimensions, Orifices 2 et 4 en dessous, Orifices 12 et 14 latéraux

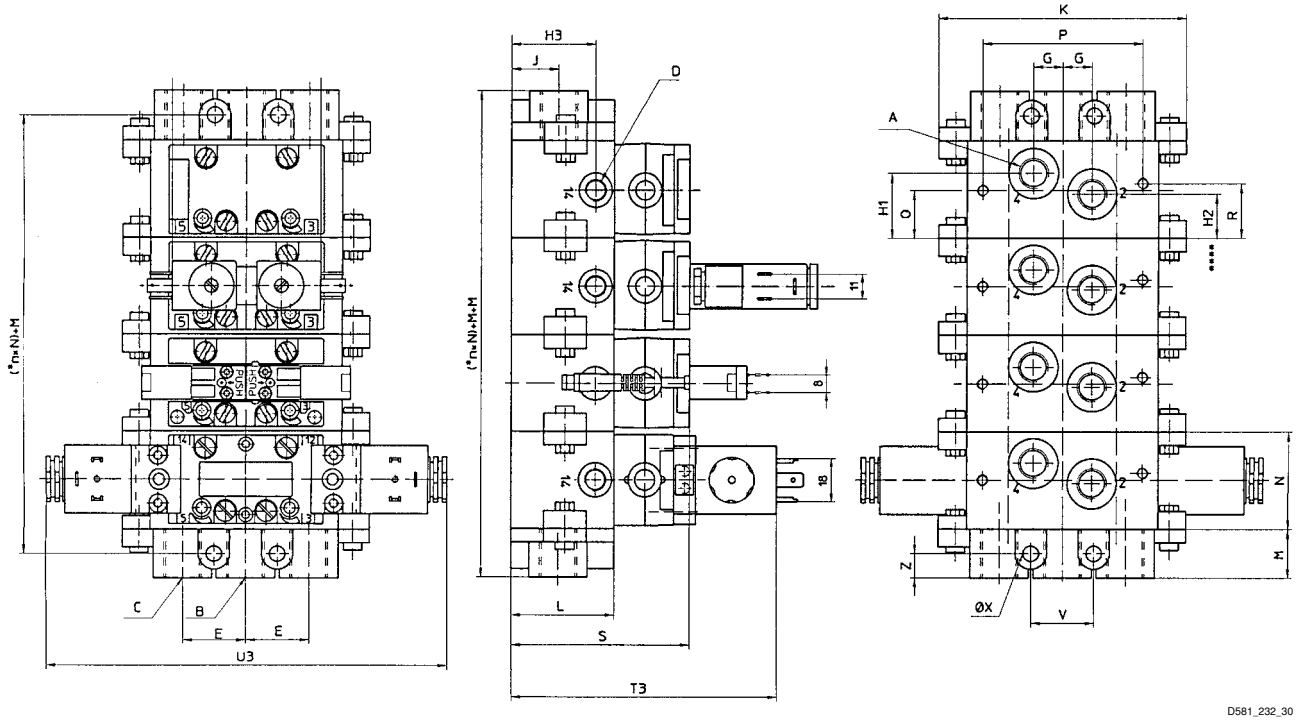

* n = nombre d'embases
Ci-contre la représentation d'un exemple de configuration. Par conséquent, le produit livré peut être différent.

A	B	C	D	E	G	H1	H2	H3	J	K	L	M	N	P
G 3/8	G 1/2	G 1/2	G 1/8	34	15	34	23	38	23	135	47	26	56	86

A	Q	R	S	V	X	Z	T3	U3						
G 3/8	28	31	89	35	9	13	129	132						

Systèmes de distributeur, Série 581

► Qn = 2200 l/min ► Largeur du distributeur pilote: 30 mm CNOMO ► Sortie raccord d'air comprimé: Plaque de base ISO 5599-1 ► Commande manuelle: sans crantage, Sans

Dimensions, Orifices 2 et 4 latéraux, Orifices 12 et 14 en dessous

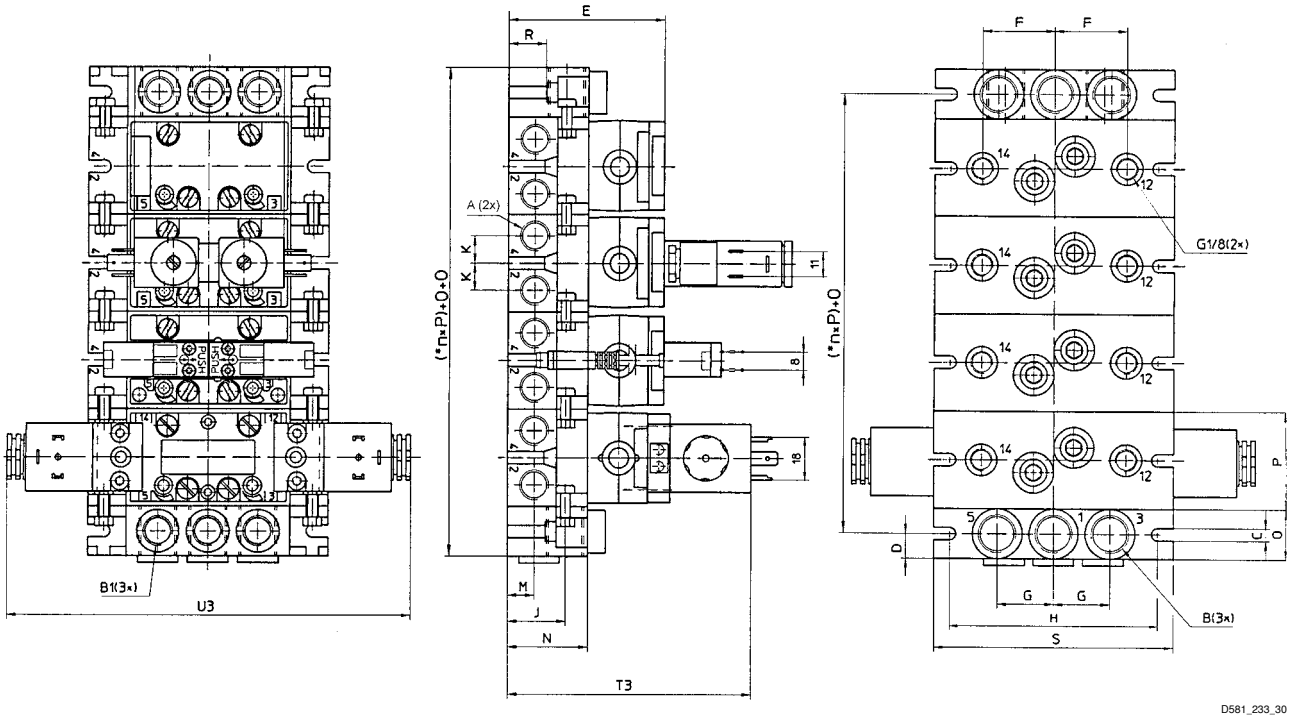

* n = nombre d'embases
Ci-contre la représentation d'un exemple de configuration. Par conséquent, le produit livré peut être différent.

A	B	B1	C	D	E	F	G	H	J	R	K	M	N	O
G 3/8	G 1/2	G 3/8	6,5	14,5	85	34	29	102	32	20	15	15	43	29

A	P	S	T3	U3										
G 3/8	56	120	127	132										