Vérins à tige → Produits complémentaires

Vérin à tirant, Série TRS, résistant aux acides

► Ø 32 - 160 mm ► Orifices: G 1/8 - G 3/4 ► À double effet ► Avec piston magnétique ► Amortissement: pneumatique, réglable ► résistant aux acides

Normes	ISO 6431
Raccordement de l'air comprimé	Taraudage
Pression de service mini/maxi	1,5 bar / 10 bar
Températures ambiantes min. / max.	-20°C / +75°C
Température min./max. du fluide	-20°C / +75°C
Fluide	Air comprimé
Taille de particule max.	50 µm
Teneur en huile de l'air comprimé	0 mg/m³ - 5 mg/m³
Pression	6,3 bar

1676_021

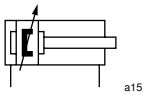

Matériaux :	
Tube du vérin	Acier inoxydable, résistant aux acides
Tige de piston	Acier inoxydable, résistant aux acides
Piston	Acier inoxydable, résistant aux acides, AISI 316
Couvercle avant	Acier inoxydable, résistant aux acides
Couvercle d'extrémité	Acier inoxydable, résistant aux acides
Joint	Caoutchouc nitrile (NBR)
Écrou pour tige de piston	Acier inoxydable, résistant aux acides
Racleur	Polyester-élastomère

Remarques techniques

- Le point de rosée doit se situer à au moins 15 °C sous la température ambiante et la température du fluide et peut atteindre max. 3 °C.
- La teneur en huile de l'air comprimé doit rester constante tout au long de la durée de vie.
- Utilisez exclusivement les huiles autorisées par Bosch Rexroth, voir chapitre ''Informations techniques''.

Ø du piston		**[mm]**	**32**	**40**	**50**	**63**	**80**
Force du piston entrante		[N]	415	633	990	1682	2721
Force du piston sortante		[N]	483	754	1178	1870	3016
Longueur d'amortissement		[mm]	13,5	15	17	16,5	19,5
Énergie d'amortissement		[J]	4,8	9	14,1	28,4	54
Poids	0 mm course	[kg]	0,83	2,5	4	6,4	10,5
	+10 mm course	[kg]	0,03	0,04	0,06	0,08	0,11
Course maxi		[mm]	1500	1600	1600	1700	1700

Ø du piston		**[mm]**	**100**	**125**	**160**		
Force du piston entrante		[N]	4230	6881	11310		
Force du piston sortante		[N]	4712	7363	12064		
Longueur d'amortissement		[mm]	19,5	22	22		
Énergie d'amortissement		[J]	88	140	220		
Poids	0 mm course	[kg]	19	33	57		
	+10 mm course	[kg]	0,16	0,2	0,22		
Course maxi		[mm]	1700	1700	1700		

Vérins à tige → Produits complémentaires

Vérin à tirant, Série TRS, résistant aux acides

► Ø 32 - 160 mm ► Orifices: G 1/8 - G 3/4 ► À double effet ► Avec piston magnétique ► Amortissement: pneumatique, réglable ► résistant aux acides

	Ø du piston Filetage de la tige de piston Orifices Ø de la tige de piston	32 M10x1,25 G 1/8 12	40 M12x1,25 G 1/4 16	50 M16x1,5 G 1/4 20	63 M16x1,5 G 3/8 20	80 M20x1,5 G 3/8 25
	Course 25	R404052246	R404056284	R404052382	R404054492	R404059383
	50	R404051384	R404056286	R404050330	R404050755	R404056901
	80	R404055053	R404054858	R404052487	R404052152	R404051020
	100	R404052731	R404051878	R404056245	R404054386	R404052704
	125	R404055760	R404054670	R404052065	R404051129	R404053714
	160	R404059378	R404050740	R404056246	R404053713	R404050786
	200	R404052455	R404056287	R404057419	R404009260	R404050101
	250	R404059379	R404059391	R404056122	R404050757	R404050866
	320	R404059380	R404058215	R404056725	R404054286	R404050224
	400	R404056678	R404051017	R404000341	R404050758	R404052377
	500	R404059381	R404052381	R404050525	R404059382	R404053715
	Ø du piston Filetage de la tige de piston Orifices Ø de la tige de piston	**100 M20x1,5 G 1/2 25**	**125 M27x2 G 1/2 32**	**160 M36x2 G 3/4 40**		
	Course 25	R404059384	-	-		
	50	R404050168	-	-		
	80	R404050150	-	-		
	100	R404050926	R404059392	R404055245		
	125	R404052543	R404052066	R404059385		
	160	R404051318	R404055215	R404050759		
	200	R404051568	R404052905	R404050981		
	250	R404051130	R404056559	R404052904		
	320	R404054495	R404057739	R404057738		
	400	R404054810	R404050861	R404059386		
	500	R404051388	R404059159	R404052388		
‘’Plus de modifications sont disponibles auprès des services de vente Bosch Rexroth ‘’						

Dimensions

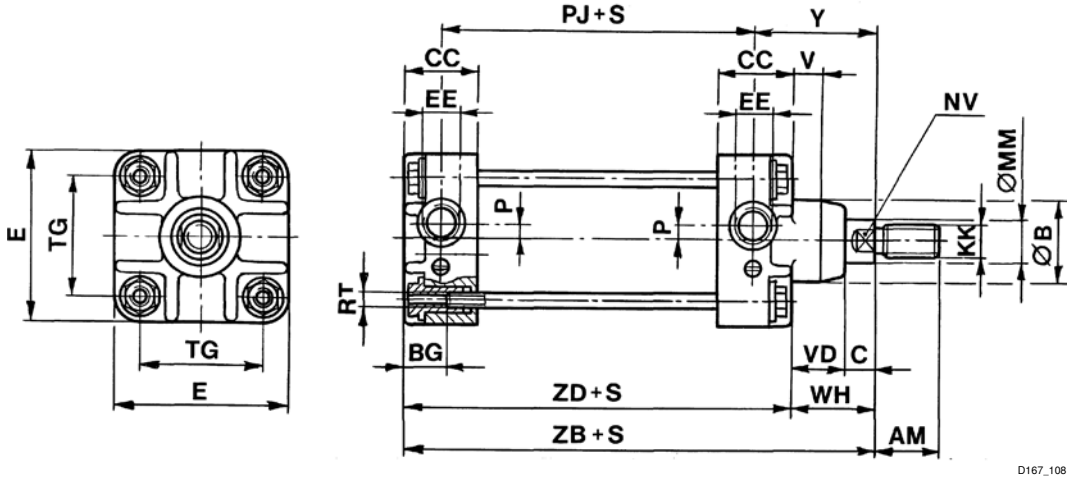

S = course

Vérin à tirant, Série TRS, résistant aux acides

► Ø 32 - 160 mm ► Orifices: G 1/8 - G 3/4 ► À double effet ► Avec piston magnétique ► Amortissement: pneumatique, réglable ► résistant aux acides

Ø du piston	AM	Ø B h12	BG	C	CC	E	EE	KK	Ø MM	NV	P	PJ	RT
32	22	25	12	10	27,5	47	G 1/8	M10x1,25	12	11	4	65	M5
40	24	35	15	13	30,0	56	G 1/4	M12x1,25	16	14	4	69	M6
50	32	40	15	15	30,0	63	G 1/4	M16x1,5	20	17	4	72	M6
63	32	40	19	14	34,0	81	G 3/8	M16x1,5	20	17	6	79	M8
80	40	48	19	16	36,0	95	G 3/8	M20x1,5	25	22	9	86	M8
100	40	55	23	16	40,0	115	G 1/2	M20x1,5	25	22	12	100	M10
125	54	60	27	27	46,5	140	G 1/2	M27x2	32	27	13	109	M12
160	72	70	30	36	52,5	180	G 3/4	M36x2	40	36	13	121	M14

Ø du piston	TG	TS 1)	V	VD	WH	Y	ZB	ZD					
32	32	+2/–0	5	16	26	41	120 ±1,2	94					
40	40	+2/–0	5	20	33	48	132 ±1,2	99					
50	46	+2/–0	6	23	38	54	142 ±1,2	104					
63	59	+2,5/–0	6	27	41	58	154 ±1,4	113					
80	73	+2,5/–0	8	32	48	67	172 ±1,4	124					
100	90	+2,5/–0	8	37	53	70	187 ±1,4	134					
125	110	+2,5/–0	15	38	65	92	225 ±1,4	160					
160	140	+4/–0	15	46	82	113	258 ±1,7	176					

1) TS = tolérance de course