Vérins à tige → Produits complémentaires

Vérin à tirant, Série TRS, résistant aux acides

► Ø 32 - 160 mm ► À double effet ► Amortissement: pneumatique, réglable ► résistant aux acides ► résistant à la chaleur

P167_602

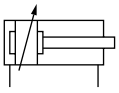

a5

Normes	ISO 6431
Pression de service mini/maxi	1,5 bar / 10 bar
Températures ambiantes min. / max.	-20°C / +120°C
Température min./max. du fluide	-20°C / +120°C
Fluide	Air comprimé
Taille de particule max.	50 µm
Teneur en huile de l'air comprimé	0 mg/m³ - 5 mg/m³
Pression	6,3 bar

Matériaux :	
Tube du vérin	Acier inoxydable, résistant aux acides
Tige de piston	Acier inoxydable, résistant aux acides
Couvercle avant	Acier inoxydable, résistant aux acides
Couvercle d'extrémité	Acier inoxydable, résistant aux acides
Joint	Caoutchouc au fluor
Écrou pour tige de piston	Acier inoxydable, résistant aux acides
Racleur	Polytétrafluoréthylène (PTFE)

Remarques techniques

- Le point de rosée doit se situer à au moins 15 °C sous la température ambiante et la température du fluide et peut atteindre max. 3 °C.
- La teneur en huile de l'air comprimé doit rester constante tout au long de la durée de vie.
- Utilisez exclusivement les huiles autorisées par Rexroth Pneumatics, voir chapitre ''Informations techniques''.
- Pour commander, contactez le service des ventes Rexroth Pneumatics le plus proche.

Ø du piston		**[mm]**	**32**	**40**	**50**	**63**	**80**
Force du piston entrante		[N]	415	633	990	1682	2721
Force du piston sortante		[N]	483	754	1178	1870	3016
Longueur d'amortissement		[mm]	13,5	15	17	16,5	19,5
Énergie d'amortissement		[J]	4,8	9	14,1	28,4	54
Poids	0 mm course	[kg]	0,83	2,5	4	6,4	10,5
	+10 mm course	[kg]	0,03	0,04	0,06	0,08	0,11
Course maxi		[mm]	1500	1600	1600	1700	1700

Ø du piston		**[mm]**	**100**	**125**	**160**		
Force du piston entrante		[N]	4230	6881	11310		
Force du piston sortante		[N]	4712	7363	12064		
Longueur d'amortissement		[mm]	19,5	22	22		
Énergie d'amortissement		[J]	88	140	220		
Poids	0 mm course	[kg]	19	33	57		
	+10 mm course	[kg]	0,16	0,2	0,22		
Course maxi		[mm]	1700	1700	1700		

Vérins à tige → Produits complémentaires

Vérin à tirant, Série TRS, résistant aux acides

► Ø 32 - 160 mm ► À double effet ► Amortissement: pneumatique, réglable ► résistant aux acides ► résistant à la chaleur

Dimensions

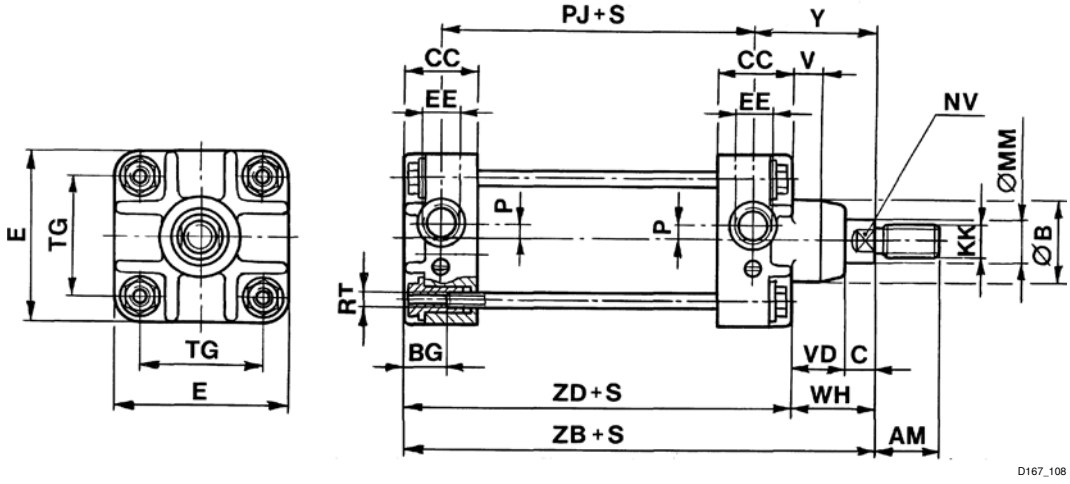

S = course

Ø	AM	Ø B h12	BG	C	CC	E	EE	KK	Ø MM	NV	P	PJ	RT
32	22	25	12	10	27,5	47	G 1/8	M10x1,25	12	11	4	65	M5
40	24	35	15	13	30,0	56	G 1/4	M12x1,25	16	14	4	69	M6
50	32	40	15	15	30,0	63	G 1/4	M16x1,5	20	17	4	72	M6
63	32	40	19	14	34,0	81	G 3/8	M16x1,5	20	17	6	79	M8
80	40	48	19	16	36,0	95	G 3/8	M20x1,5	25	22	9	86	M8
100	40	55	23	16	40,0	115	G 1/2	M20x1,5	25	22	12	100	M10
125	54	60	27	27	46,5	140	G 1/2	M27x2	32	27	13	109	M12
160	72	70	30	36	52,5	180	G 3/4	M36x2	40	36	13	121	M14

Ø	TG	TS 1)	V	VD	WH	Y	ZB	ZD					
32	32	+2/–0	5	16	26	41	120 ±1,2	94					
40	40	+2/–0	5	20	33	48	132 ±1,2	99					
50	46	+2/–0	6	23	38	54	142 ±1,2	104					
63	59	+2,5/–0	6	27	41	58	154 ±1,4	113					
80	73	+2,5/–0	8	32	48	67	172 ±1,4	124					
100	90	+2,5/–0	8	37	53	70	187 ±1,4	134					
125	110	+2,5/–0	15	38	65	92	225 ±1,4	160					
160	140	+4/–0	15	46	82	113	258 ±1,7	176					

1) TS = tolérance de course