Vérins à tige → Vérins standard

Vérin compact, ISO 21287, Série CCI

► Ø 16 - 100 mm ► Orifices: M5 - G 1/8 ► À double effet ► Avec piston magnétique ► Amortissement: élastique ► Tige de piston: Filetage ► En option en ATEX

00119670

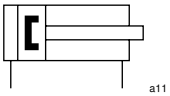

a11

Normes	ISO 21287
Raccordement de l'air comprimé	Taraudage
Pression de service mini/maxi	1 bar / 10 bar
Températures ambiantes min. / max.	-20°C / +80°C
Température min./max. du fluide	-20°C / +80°C
Fluide	Air comprimé
Taille de particule max.	50 µm
Teneur en huile de l'air comprimé	0 mg/m³ - 5 mg/m³
Pression	6 bar

Matériaux :	
Tube du vérin	Aluminium, anodisé
Tige de piston	Acier inoxydable
Couvercle avant	Aluminium
Couvercle d'extrémité	Aluminium
Joint	Polyuréthane (PUR)
Écrou pour fixation du vérin	Acier, galvanisé
Racleur	Polyuréthane (PUR)

Remarques techniques

- Le point de rosée doit se situer à au moins 15 °C sous la température ambiante et la température du fluide et peut atteindre max. 3 °C.
- La teneur en huile de l'air comprimé doit rester constante tout au long de la durée de vie.
- Utilisez exclusivement les huiles autorisées par Bosch Rexroth, voir chapitre ''Informations techniques''.
- Les vérins certifiés ATEX peuvent être générés dans le configurateur.
- Marquage ATEX : II 2G c IIB T4 II 2D c IP65 T125°C X
- La plage de température prévue pour l'utilisation de vérins certifiés ATEX est comprise entre -20 °C et +50 °C.

Ø du piston		**[mm]**	**16**	**20**	**25**	**32**	**40**
Force du piston entrante		[N]	91	137	216	364	560
Force du piston sortante		[N]	106	164	259	422	665
Energie de frappe		[J]	0,11	0,15	0,2	0,4	0,52
Poids	0 mm course	[kg]	0,064	0,125	0,149	0,256	0,326
	+10 mm course	[kg]	0,016	0,023	0,026	0,043	0,052
Course maxi		[mm]	300	300	300	300	300

Ø du piston		**[mm]**	**50**	**63**	**80**	**100**	
Force du piston entrante		[N]	871	1478	2397	3886	
Force du piston sortante		[N]	1035	1647	2656	4145	
Energie de frappe		[J]	0,64	0,75	0,75	1	
Poids	0 mm course	[kg]	0,487	0,728	1,195	2,234	
	+10 mm course	[kg]	0,07	0,087	0,116	0,168	
Course maxi		[mm]	300	300	500	500	

Vérins à tige → Vérins standard

Vérin compact, ISO 21287, Série CCI

► Ø 16 - 100 mm ► Orifices: M5 - G 1/8 ► À double effet ► Avec piston magnétique ► Amortissement: élastique ► Tige de piston: Filetage ► En option en ATEX

	Ø du piston **Filetage de la tige de piston** **Orifices** **Ø de la tige de piston**	**16** **M6x1** **M5** **8**	**20** **M8x1,25** **M5** **10**	**25** **M8x1,25** **M5** **10**	**32** **M10x1,25** **G 1/8** **12**	**40** **M10x1,25** **G 1/8** **12**
	Course 5	R422001132	**R422001133**	**R422001134**	**R422001135**	**R422001136**
	10	**R422001142**	**R422001143**	**R422001144**	**R422001145**	**R422001146**
	15	**R422001152**	**R422001153**	**R422001154**	**R422001155**	**R422001156**
	20	**R422001162**	**R422001163**	**R422001164**	**R422001165**	**R422001166**
	25	**R422001172**	**R422001173**	**R422001174**	**R422001175**	**R422001176**
	30	**R422001182**	**R422001183**	**R422001184**	**R422001185**	**R422001186**
	40	**R422001192**	**R422001193**	**R422001194**	**R422001195**	**R422001196**
	50	**R422001202**	**R422001203**	**R422001204**	**R422001205**	**R422001206**
	60	**R422001212**	**R422001213**	**R422001214**	**R422001215**	**R422001216**
	80	-	-	-	**R422001225**	**R422001226**
	100	-	-	-	**R422001235**	**R422001236**
	125	-	-	-	**R422001245**	**R422001246**
	150	-	-	-	**R422001255**	**R422001256**
	Ø du piston **Filetage de la tige de piston** **Orifices** **Ø de la tige de piston**	**50** **M12x1,25** **G 1/8** **16**	**63** **M12x1,25** **G 1/8** **16**	**80** **M16x1,5** **G 1/8** **20**	**100** **M16x1,5** **G 1/8** **25**	
	Course 5	**R422001137**	R422001138	**R422001139**	R422001140	
	10	**R422001147**	**R422001148**	R422001149	R422001150	
	15	**R422001157**	**R422001158**	R422001159	R422001160	
	20	**R422001167**	**R422001168**	**R422001169**	**R422001170**	
	25	**R422001177**	**R422001178**	**R422001179**	**R422001180**	
	30	**R422001187**	**R422001188**	R422001189	R422001190	
	40	**R422001197**	**R422001198**	R422001199	R422001200	
	50	**R422001207**	**R422001208**	**R422001209**	**R422001210**	
	60	**R422001217**	**R422001218**	R422001219	R422001220	
	80	**R422001227**	**R422001228**	**R422001229**	**R422001230**	
	100	**R422001237**	**R422001238**	**R422001239**	**R422001240**	
	125	**R422001247**	**R422001248**	**R422001249**	R422001250	
	150	**R422001257**	**R422001258**	R422001259	**R422001260**	

Produit configurable	
	Ce produit est configurable. Veuillez utiliser notre configurateur sur www.boschrexroth.com/pneumatics ou contacter le service des ventes Bosch Rexroth le plus proche.

Vérins à tige → Vérins standard

Vérin compact, ISO 21287, Série CCI

► Ø 16 - 100 mm ► Orifices: M5 - G 1/8 ► À double effet ► Avec piston magnétique ► Amortissement: élastique ► Tige de piston: Filetage ► En option en ATEX

Force latérale maximale admissible, Statique

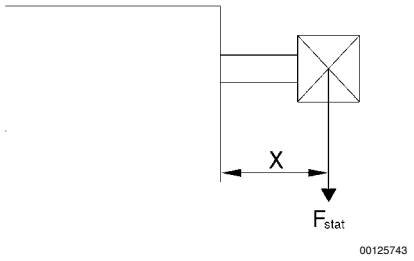

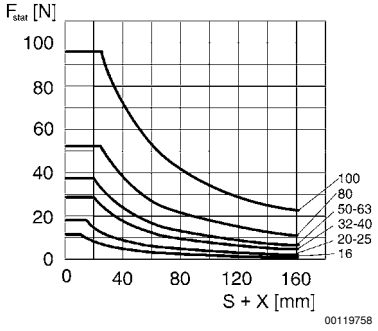

F stat. = force latérale statique
X = distance entre force et fond du vérin

S = course

Force latérale maximale admissible, Dynamique

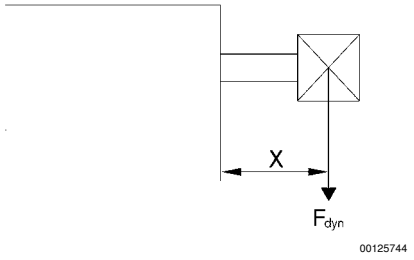

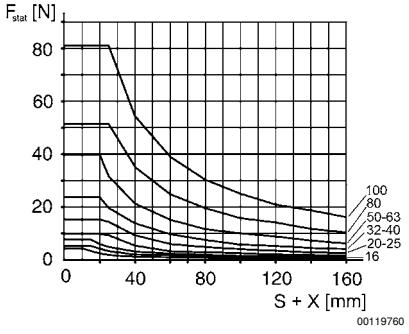

F dyn. = force latérale dynamique
X = distance entre force et fond du vérin

S = course

Vérins à tige → Vérins standard

Vérin compact, ISO 21287, Série CCI

► Ø 16 - 100 mm ► Orifices: M5 - G 1/8 ► À double effet ► Avec piston magnétique ► Amortissement: élastique ► Tige de piston: Filetage ► En option en ATEX

Ø 16 - 100 mm

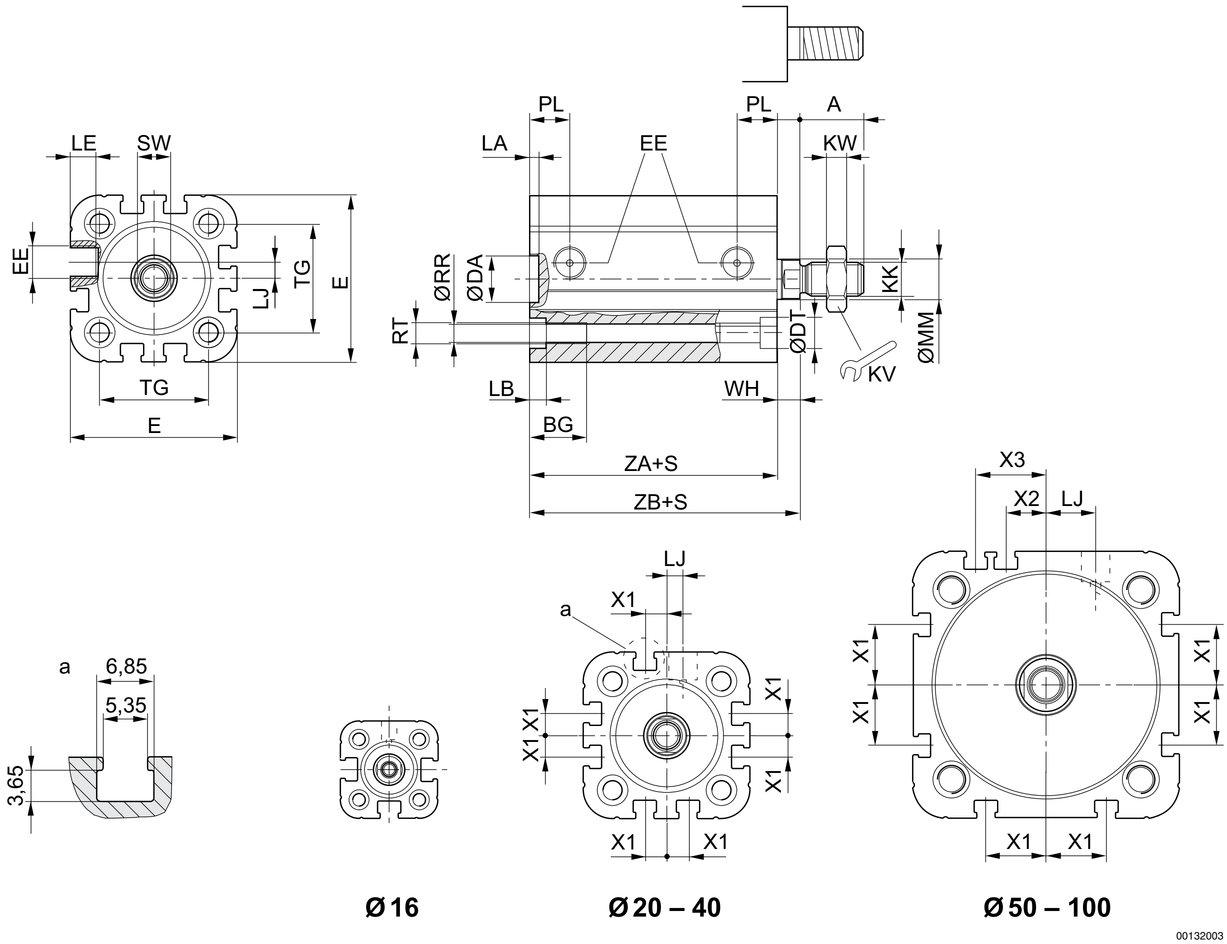

S = course

Ø du piston	A 1)	BG	DA H11	DT	E	EE	KK	KV	KW	LA	LB	LE	LJ
16	12	15	10	6	29,3	M5	M6	10	3	2,5	3,5	4,5	–
20	16	15,5	12	7,5	36,3	M5	M8	13	4	2,5	4,5	4,5	4,5
25	16	15,5	12	8	40,3	M5	M8	13	4	2,5	4,5	4,5	4
32	19	17	14	9,2	50	G 1/8	M10x1,25	17	5	2,5	5	7,5	4,85
40	19	17	14	9,2	58	G 1/8	M10x1,25	17	5	2,5	5	7,5	9,85
50	22	17	18	11	68,3	G 1/8	M12x1,25	19	6	2,5	5	7,5	12
63	22	17	18	11	80	G 1/8	M12x1,25	19	6	2,5	5	7,5	14,8
80	28	20	23	15	96	G 1/8	M16x1,5	24	8	3	5	7,5	22
100	28	20	28	15	116	G 1/8	M16x1,5	24	8	3	5	7,5	27

Ø du piston	MM f8	PL	RR	RT 6H	SW	TG	WH 2)	X1	X2	X3	ZA	ZB 2)
16	8	8	3,3	M4	7	18	4,8 ±0,9	–	–	–	34,9 ±0,1	39,7 ±0,8
20	10	11	4,2	M5	8	22	6,3 ±0,9	4,2	–	–	37,3 ±0,1	43,6 ±0,8
25	10	11	4,2	M5	8	26	5,6 ±0,9	4,5	–	–	39 ±0,1	44,5 ±0,9

1) pour les vérins avec filetage prolongé, la dimension « A » augmente de la valeur indiquée.
2) pour les vérins avec tige de piston prolongée, les dimensions « WH » et « ZB » augmentent de la valeur indiquée.

Vérin compact, ISO 21287, Série CCI

► Ø 16 - 100 mm ► Orifices: M5 - G 1/8 ► À double effet ► Avec piston magnétique ► Amortissement: élastique ► Tige de piston: Filetage ► En option en ATEX

Ø du piston	MM f8	PL	RR	RT 6H	SW	TG	WH 2)	X1	X2	X3	ZA	ZB 2)
32	12	12	5,1	M6	10	32,5	7,4 ±0,9	6,5	–	–	44 ±0,1	51,4 ±1
40	12	12	5,1	M6	10	38	7,4 ±0,9	11	–	–	45 ±0,1	52,4 ±1
50	16	12	6,7	M8	13	46,5	8,4 ±0,9	13	4	13	45,5 ±0,1	53,6 ±1
63	16	12	6,7	M8	13	56,5	8,5 ±0,9	18	12	21	49 ±0,1	57,4 ±1
80	20	14	8,5	M10	16	72	9,8 ±1	18	16,5	25,5	54,7 ±0,1	64,4 ±1
100	25	16,5	8,5	M10	21	89	9,8 ±1	20	20	29	67 ±0,1	76,7 ±1

1) pour les vérins avec filetage prolongé, la dimension « A » augmente de la valeur indiquée.
2) pour les vérins avec tige de piston prolongée, les dimensions « WH » et « ZB » augmentent de la valeur indiquée.