Accessoires pour vérins → Manipulation de jeux de jonction

Easy–2–Combine, Jeu de jonction

► Pour combinaison : GPC-ST / GPC-E

00120642

Goupilles de centrage 2)	Acier, trempé
Douille de centrage	Acier inoxydable
Embase	Aluminium, anodisé
Vis 1)	Acier, galvanisé
Ecrou de fixation	Acier inoxydable

[1]) ISO 4762:2004
[2]) ISO 2338:1997

Remarques techniques
■ Ce porduit fait partie du système EasyHandling Systems.

Base Easy–2–Combine	Accessoire Easy–2–Combine	Kit Easy–2–Combine	Poids	Référence
			[kg]	
GPC-ST-12, GPC-ST-20, MSC-12, RTC-HD 16, RTC-HD 25	GPC-E-12, ZSC-10	CK1-LI-13	0,1	R412004665
GPC-ST-12, GPC-ST-20, GSU-16, MSC-16, MSC-20, RTC-CG 16	GPC-E-16, ZSC-16	CK1-LI-14	0,17	R412004661

Montage du chariot : transversal

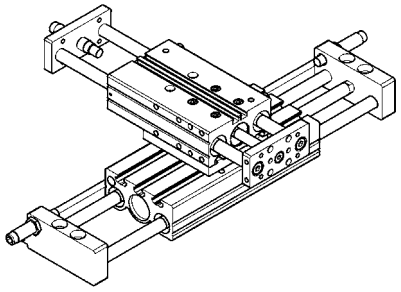

00120589

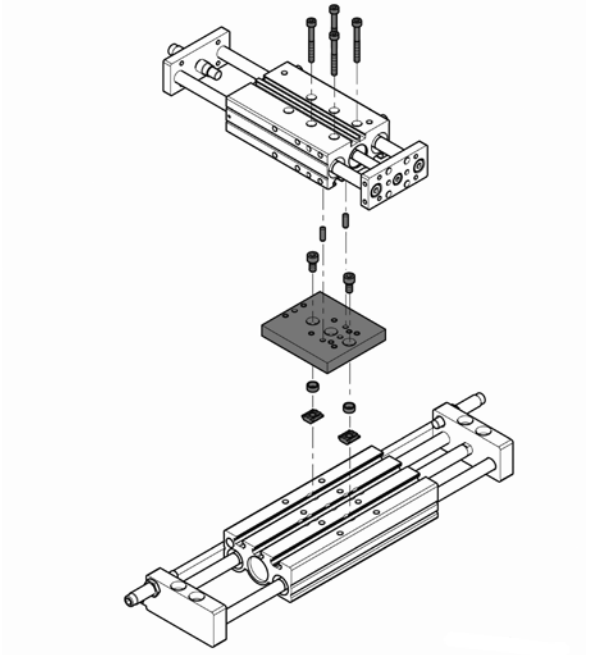

00120590

Accessoires pour vérins → Manipulation de jeux de jonction

Easy–2–Combine, Jeu de jonction

► Pour combinaison : GPC-ST / GPC-E

CK1-LI-13

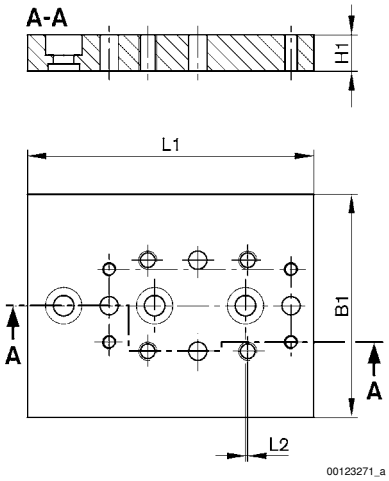

CK1-LI-14

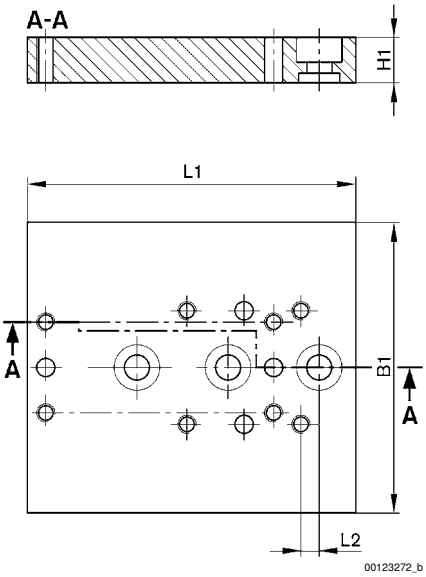

Kit Easy–2–Combine	B1	H1	L1	L2				
CK1-LI-13	49	8	63	0,5				
CK1-LI-14	64	10	72	4				

Fourniture : A) Plaque de raccordement B) Vis C) Douilles de centrage D) Goupilles de centrage E) Écrous de fixation

Kit Easy–2–Combine	A	B 1)	C	D
CK1-LI-13	1 x	4 x M3x16; 4 x M4x10; 4 x M4x30	2 x Ø 7; 2 x Ø 9	2 x 4 m6 x 12
CK1-LI-14	1 x	4 x M4x20; 4 x M4x35; 2 x M5x10; 2 x M5x12; 2 x M5x14	4 x Ø 9	2 x 4 m6 x 12

Kit Easy–2–Combine	E									
CK1-LI-13	2 x N6 / M4									
CK1-LI-14	2 x N6 / M5									

1) Couple de serrage M3 = 2,2 Nm ± 10%; M4 = 3,5 Nm ± 10%; M5 = 6,0 Nm ± 10%