Régulateurs de pression → Distributeurs proportionnels

Modulateur de pression E/P, Série ED12

► Qn= 2600 l/min ► Raccordement électr.: Connecteur, M12, à 5 pôles ► Raccordement de signal: Entrée et sortie, Prise femelle, M12, à 5 pôles

00124123

Type de construction	Distributeur à clapet
Commande	analogue
Certificats	Déclaration de conformité CE
Températures ambiantes min. / max.	+5°C / +50°C
Température min./max. du fluide	+5°C / +50°C
Fluide	Air comprimé
Taille de particule max.	50 µm
Teneur max. en huile de l'air comprimé	1 mg/m³
Qn	2600 l/min
Position de montage	α = 0 - 90° ±β = 0 - 90°
Pression de service	12
Hystérèse	< 0,03 bar
Tension de service CC	24 V
Tolérance de tension CC	-20% / +30%
Ondulation autorisée	5%
Courant absorbé maxi	1,4 A
Indice de protection Avec connecteur électrique / connecteur	IP 65
Poids	2,3 kg
Matériaux :	
Boîtier	Aluminium; Acier
Joint	Caoutchouc nitrile hydraugéné (HNBR)

Débit nominal Qn pour une pression de service de 7 bar, pour une pression secondaire de 6 bar et Δp = 0,2 bar

Remarques techniques

- Le point de rosée doit se situer à au moins 15 °C sous la température ambiante et la température du fluide et peut atteindre max. 3 °C.
- La teneur en huile de l'air comprimé doit rester constante tout au long de la durée de vie.
- Utilisez exclusivement les huiles autorisées par Bosch Rexroth, voir chapitre ''Informations techniques''.
- Pour l'air lubrifié et sec, d'autres positions de montage sont possibles sur demande.
- L'indice de protection ne peut être obtenu que si la prise est montée correctement. Pour de plus amples informations, veuillez consulter le mode d'emploi.

Plage de réglage de pression min./max.	Entrée valeur consigne		Sortie valeur réelle		Fig.	Rem.	Référence
[bar]							
0 / 10	0 - 20	mA	0 - 20	mA	Fig. 1	-	R414000728
0 / 10	4 - 20	mA	4 - 20	mA	Fig. 1	-	R414000729
0 / 10	0 - 10	V	0 - 10	V	Fig. 2	-	R414000731
0 / 10	0 - 10	V	-	-	Fig. 3	1)	R414000730

1) Sortie 10V constante pour l'alimentation d'un potentiomètre de valeur de consigne.
Pression de service mini = 0,5 bar + pression secondaire nécessaire maxi
Plages de réglage de pression supplémentaires sur demande

Régulateurs de pression → Distributeurs proportionnels

Modulateur de pression E/P, Série ED12

► Qn= 2600 l/min ► Raccordement électr.: Connecteur, M12, à 5 pôles ► Raccordement de signal: Entrée et sortie, Prise femelle, M12, à 5 pôles

Diagramme du débit

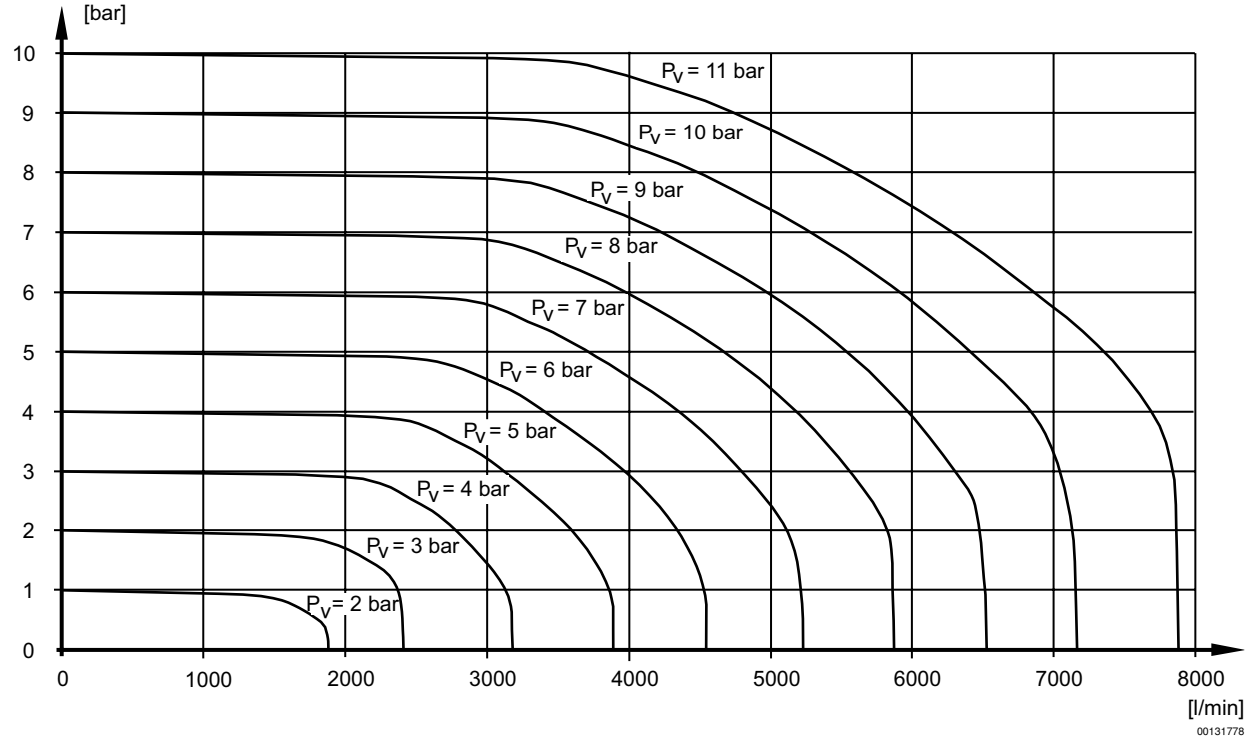

Régulateurs de pression → Distributeurs proportionnels

Modulateur de pression E/P, Série ED12

► Qn= 2600 l/min ► Raccordement électr.: Connecteur, M12, à 5 pôles ► Raccordement de signal: Entrée et sortie, Prise femelle, M12, à 5 pôles

Dimensions

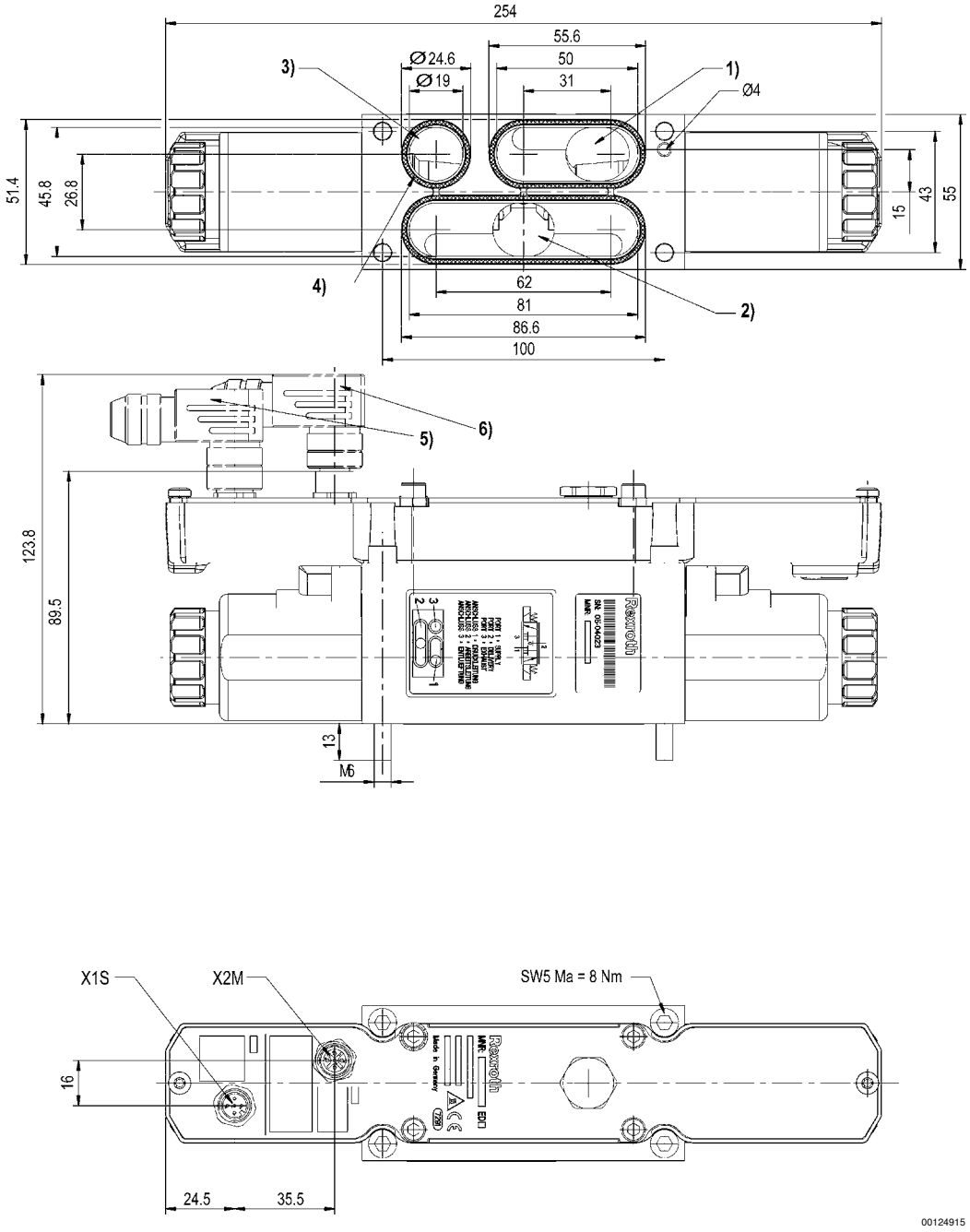

1) Pression de service
2) Pression de travail
3) Échappement
4) Joint (non monté)
5) + 6) Accessoires non compris dans la fourniture

Régulateurs de pression → Distributeurs proportionnels

Modulateur de pression E/P, Série ED12

► Qn= 2600 l/min ► Raccordement électr.: Connecteur, M12, à 5 pôles ► Raccordement de signal: Entrée et sortie, Prise femelle, M12, à 5 pôles

Position de montage

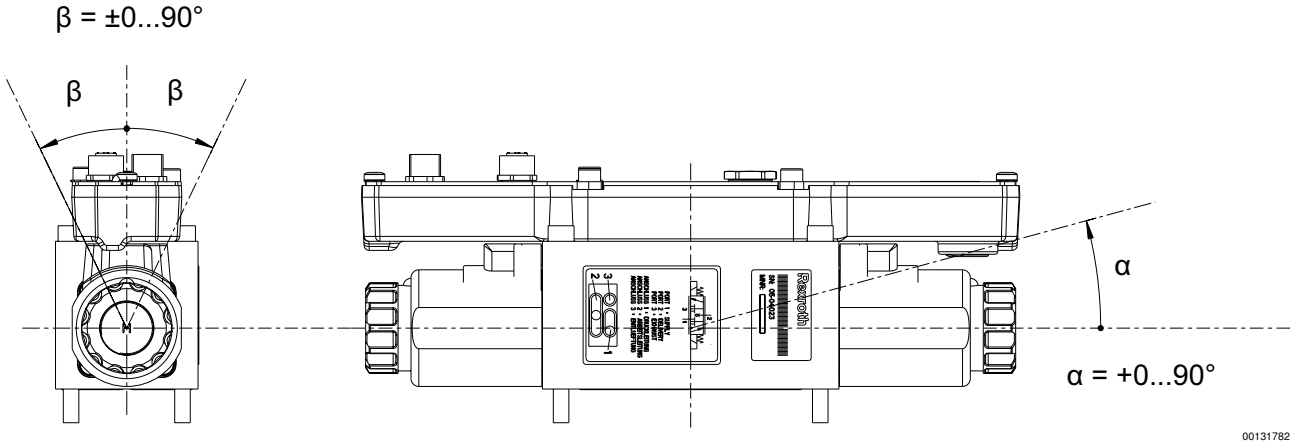

Schéma fonctionnel

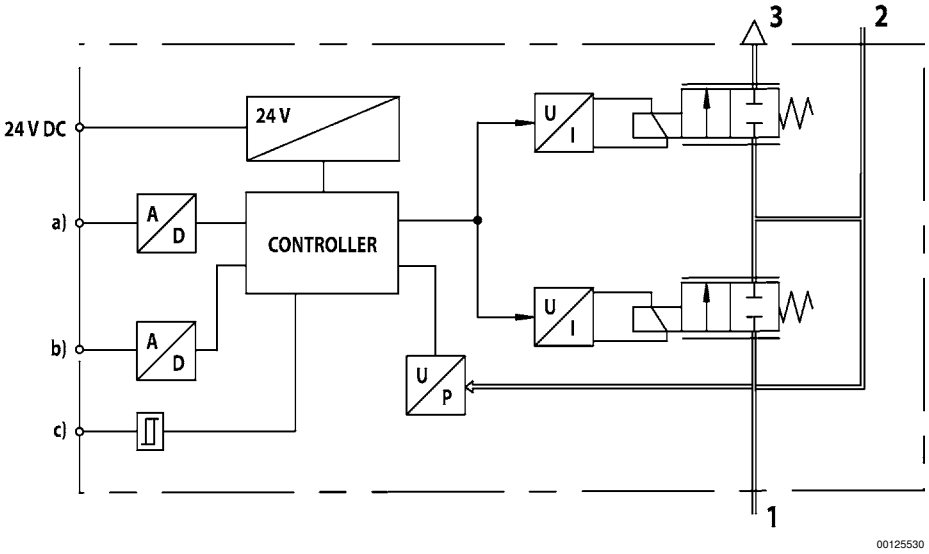

a) Entrée valeur consigne
b) Sortie valeur réelle
c) Sortie de commutation (signal de validation)
Le régulateur de pression E/P sélectionne une pression conformément à une valeur consigne électrique analogue.
1) Pression de service
2) Pression de service
3) Échappement

Régulateurs de pression → Distributeurs proportionnels

Modulateur de pression E/P, Série ED12

► Qn= 2600 l/min ► Raccordement électr.: Connecteur, M12, à 5 pôles ► Raccordement de signal: Entrée et sortie, Prise femelle, M12, à 5 pôles

Fig. 1, Courbe caractéristique et affectation des broches de la commande électrique avec sortie valeur réelle

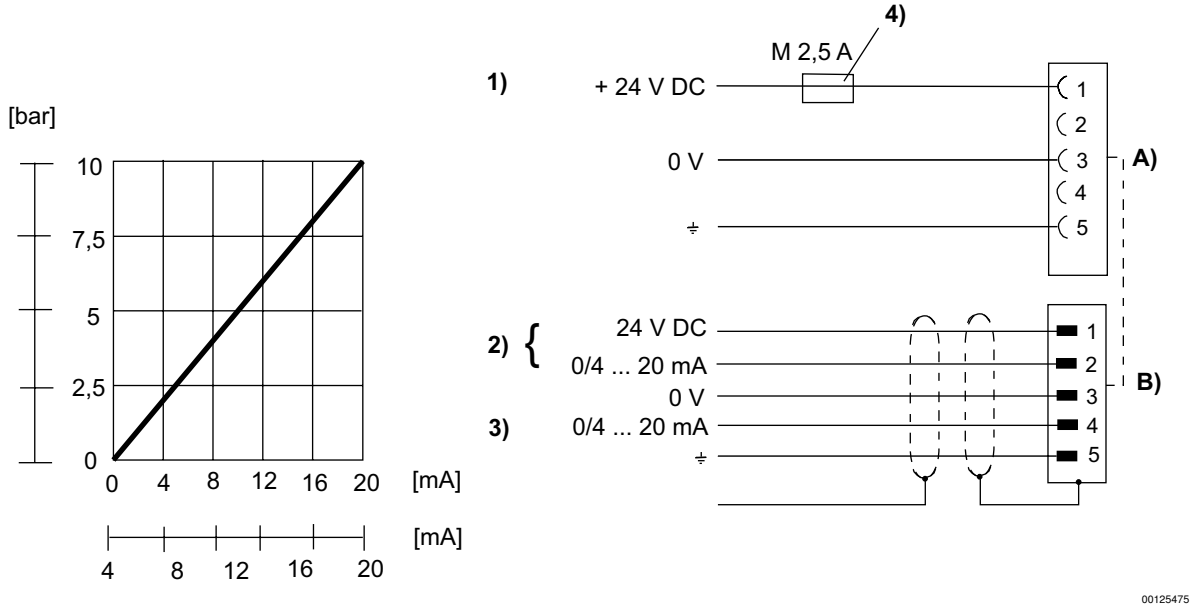

1) Tension de service
2) La sortie de commutation (broche 1) et la valeur consigne (broche 2) se réfèrent à 0 V. Commande électrique (charge 100 Ω).
3) La valeur réelle (broche 4) se réfère à 0V (résistance totale maxi des appareils connectés < 300 Ω).
4) La tension de service doit être protégée par un fusible externe M 2,5 A.
Afin de garantir la CEM, le connecteur X2M doit être raccordé à l'aide d'un câble blindé.
A) Connecteur X1S B) Connecteur X2M

Régulateurs de pression → Distributeurs proportionnels

Modulateur de pression E/P, Série ED12

► Qn= 2600 l/min ► Raccordement électr.: Connecteur, M12, à 5 pôles ► Raccordement de signal: Entrée et sortie, Prise femelle, M12, à 5 pôles

Fig. 2, Courbe caractéristique et affectation des broches de la commande de tension avec sortie valeur réelle

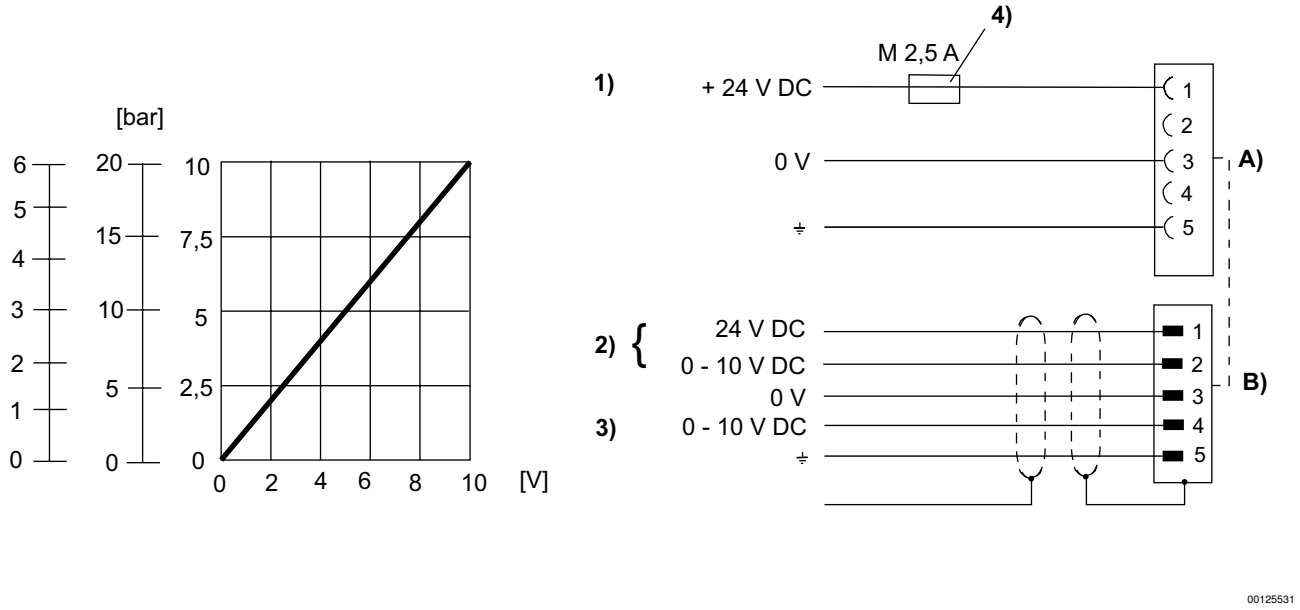

1) Tension de service
des équipements
2) La sortie de commutation (broche 1) et la valeur consigne (broche 2) se réfèrent à 0 V (résistance de charge mini 1 kΩ)
3) La valeur réelle (broche 4) se réfère à 0 V (résistance de charge mini 1 kΩ)
4) La tension de service doit être protégée par un fusible externe M 2,5 A.
Afin de garantir la CEM, le connecteur X2M doit être raccordé à l'aide d'un câble blindé.
A) Connecteur X1S B) Connecteur X2M

Régulateurs de pression → Distributeurs proportionnels

Modulateur de pression E/P, Série ED12

► Qn= 2600 l/min ► Raccordement électr.: Connecteur, M12, à 5 pôles ► Raccordement de signal: Entrée et sortie, Prise femelle, M12, à 5 pôles

Fig. 3, Courbe caractéristique et affectation des broches de la commande de potentiomètre sans sortie valeur réelle

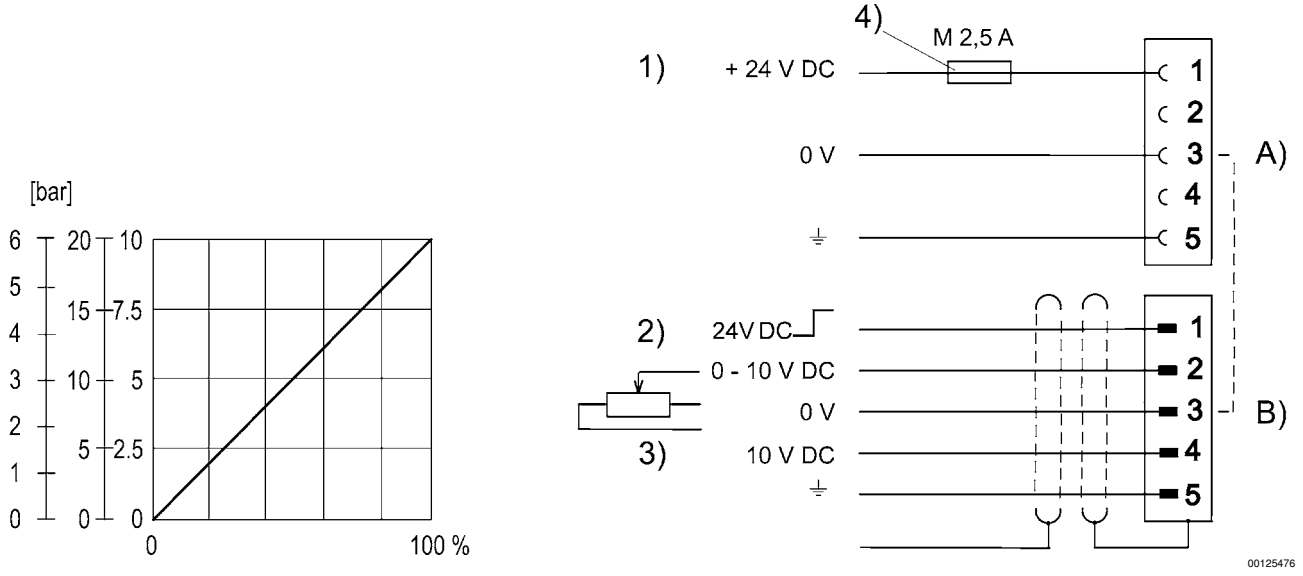

1) Tension de service
des équipements
2) La sortie de commutation (broche 1) et la valeur consigne (broche 2) se réfèrent à 0 V.
3) commande potentiomètre (mini 0-2 kΩ, maxi 0-10 kΩ)
4) La tension de service doit être protégée par un fusible externe M 2,5 A.
Afin de garantir la CEM, le connecteur X2M doit être raccordé à l'aide d'un câble blindé.
A) Connecteur X1S B) Connecteur X2M