**Distributeurs → Commande électrique**

# Distributeur 5/3, Série LS04 AF

**► Qn = 170 l/min ► Centre fermé ► Raccordement direct ► Sortie raccord d'air comprimé: 1/8 ″ - 1/4 ″ ► Raccordement électr.: Connecteur, Raccord enfichable industriel, À 2 pôles ► Pilote: Centre fermé ► Commande manuelle: sans crantage**

00119522

| | |
|---|---|
| Type de construction | Distributeur à tiroir sans chevauchement |
| Pilote | Interne |
| Principe d'étanchéité | à étanchéification souple |
| Pression de service mini/maxi | 3 bar / 8 bar |
| Températures ambiantes min. / max. | +0°C / +50°C |
| Température min./max. du fluide | +0°C / +50°C |
| Fluide | Air comprimé |
| Taille de particule max. | 5 µm |
| Teneur en huile de l'air comprimé | 0 mg/m³ - 5 mg/m³ |
| Indice de protection selon la norme DIN EN 61140 | Classe III |
| Électrique | |
| Indice de protectionAvec connecteur électrique / connecteur | IP 50 |
| Circuit de protection | Diode Z |
| D'affichage du statut LED | Jaune |
| Durée de mise en circuit | 100 % |
| Temps de remplissage | 11 ms |
| Temps de déconnexion | 11 ms |
| Suppression des impulsions parasites selon | EN 61000-6-4:2002 |
| Anti-parasitage selon | IEC 61000-6-2:2005 |
| Vis de fixation | M3 |
| ''Couple de serrage de la vis de fixation '' | 0,5 Nm |
| Matériaux : | |
| Boîtier | Polyoxyméthylène |
| Joints | Caoutchouc nitrile (NBR); Caoutchouc nitrile hydraugéné (HNBR); Polyuréthane (PUR) |

**Remarques techniques**

- Le point de rosée doit se situer à au moins 15 °C sous la température ambiante et la température du fluide et peut atteindre max. 3 °C.
- La teneur en huile de l'air comprimé doit rester constante tout au long de la durée de vie.
- Utilisez exclusivement les huiles autorisées par Bosch Rexroth, voir chapitre ''Informations techniques''.
- Ce porduit fait partie du système EasyHandling Systems.

| Tension de service | Tolérance de tension | Puissance absorbée |
|---|---|---|
| CC | CC | CC |
| | | W |
| 24 V | -10% / +10% | 0,7 |

**Distributeurs → Commande électrique**

## Distributeur 5/3, Série LS04 AF

**► Qn = 170 l/min ► Centre fermé ► Raccordement direct ► Sortie raccord d'air comprimé: 1/8 ″ - 1/4 ″**
**► Raccordement électr.: Connecteur, Raccord enfichable industriel, À 2 pôles ► Pilote: Centre fermé**
**► Commande manuelle: sans crantage**

| | CMA | Raccordement de l'air comprimé | | | Tension de service | Conductance de débit | Valeur de débit | Poids | Référence |
|---|---|---|---|---|---|---|---|---|---|
| | | Entrée | Sortie | Échappement | CC | C | Qn | | |
| | | | | | | [l/(s*bar)] | [l/min] | [kg] | |
| 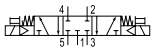 | | 1/8 ″<br>1/4 ″ | 1/8 ″<br>1/4 ″ | 1/8 ″<br>1/4 ″ | 24 V | 0,25<br>0,33 | 170 | 0,023 | R422101044<br>R422101045 |

HHB = commande manuelle
Débit nominal Qn à 6 bar et Δp = 1 bar
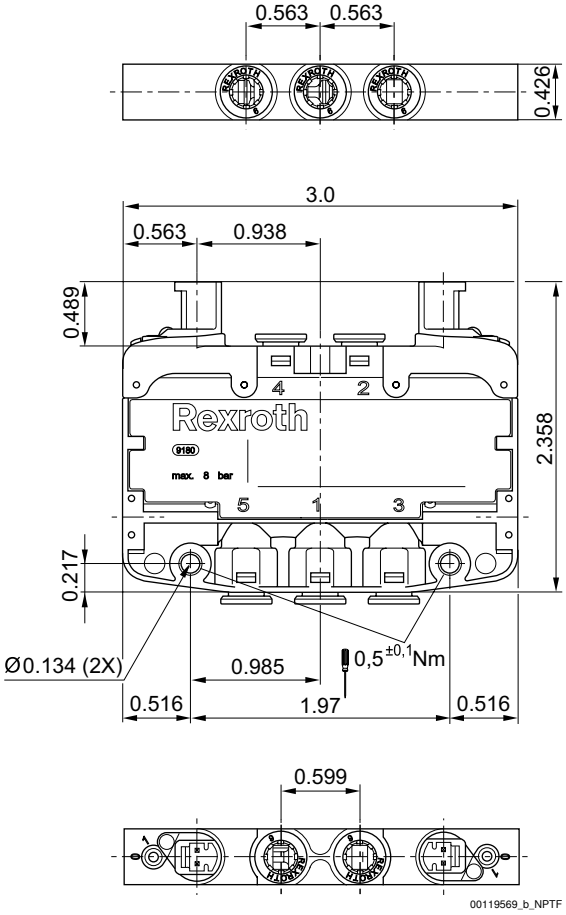
### Dimensions