Systèmes de distributeurs → Systèmes de distributeurs

Éjecteur compact standard, Série ECV

► Pour système de distributeur HF03

00115581

Températures ambiantes min. / max.	+0 °C / +50 °C
Température min./max. du fluide	+0 °C / +50 °C
Pression de service mini/maxi	3 bar / 6 bar
Fluide	Air comprimé
Taille de particule max.	5 µm
Teneur en huile de l'air comprimé	0 mg/m³ - 1 mg/m³
Ø Buses	1,5 mm
Vide maxi avec p.opt	76 %
Capacité d'aspiration maxi.	63 l/min
Consommation d'air avec p. opt.	116 l/min
Matériaux :	
Boîtier	Polyamide, renforcé par fibres de verre
Joint	Caoutchouc nitrile (NBR)
Buse	Laiton
Silencieux	Polyéthylène (PE)

Remarques techniques

- Remarque : Toutes les indications se rapportent à une pression ambiante de 1013 mbar et une température ambiante de 20 °C.
- Le point de rosée doit se situer à au moins 15 °C sous la température ambiante et la température du fluide et peut atteindre max. 3 °C.
- La teneur en huile de l'air comprimé doit rester constante tout au long de la durée de vie.

	Type	Raccordement de l'air comprimé	Raccord de vide	Raccord échappement	Niveau de pression acoustique aspiré	Niveau de pression acoustique aspirant	Poids	Rem.	Référence
					[dBA]	[dBA]	[kg]		
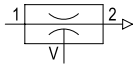	ECV-PC-15-NN	Ø 8	Ø 8	Ø 8	-	-	0,11	2)	0821305160
		Ø 8	Ø 8	-	67	73		1)	0821305161
		G 1/8	G 1/8	G 1/8	-	-		2)	0821305164
		G 1/8	G 1/8	-	67	73		1)	**0821305165**

1) Avec silencieux
2) Avec raccordement d'échappement

Produits complémentaires
Les références signalisées en gras sont disponibles départ entrepôt central en Allemagne. Pour des informations détaillées, voir Panier

Éjecteur compact standard, Série ECV

► Pour système de distributeur HF03

Vide p2 en fonction de la pression de service p1

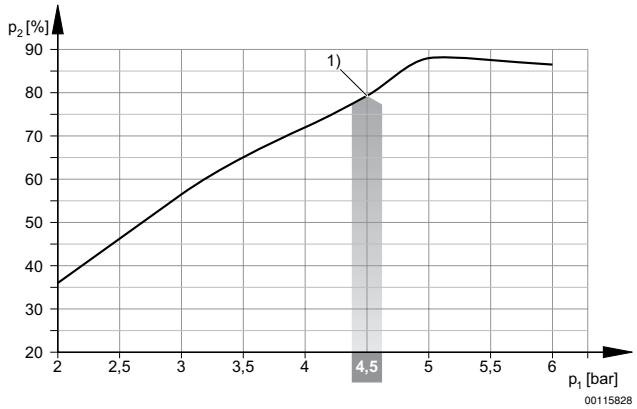

1) Pression de service optimale

Capacité d'aspiration qs en fonction de la pression de service p1

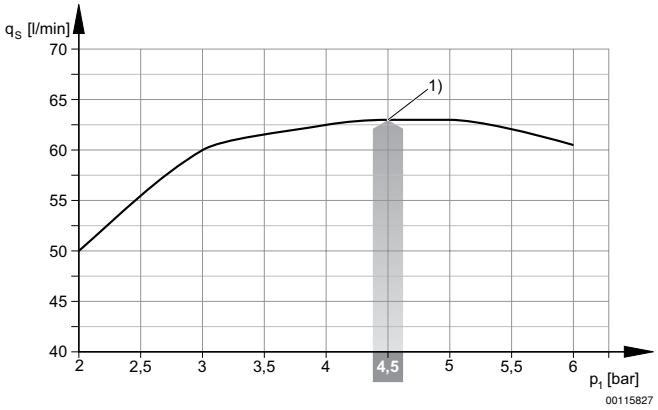

1) Pression de service optimale

Temps d'évacuation tE en fonction du vide p2 pour un volume de 1 l (pour une pression de service optimale p1opt)

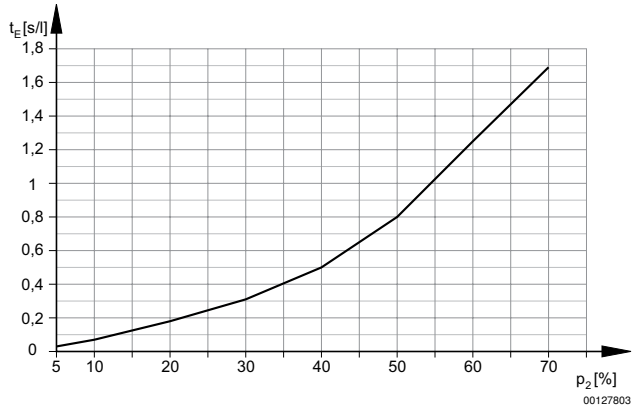

Systèmes de distributeurs → Systèmes de distributeurs

Éjecteur compact standard, Série ECV

► Pour système de distributeur HF03

Consommation d'air qv en fonction de la pression de service p1

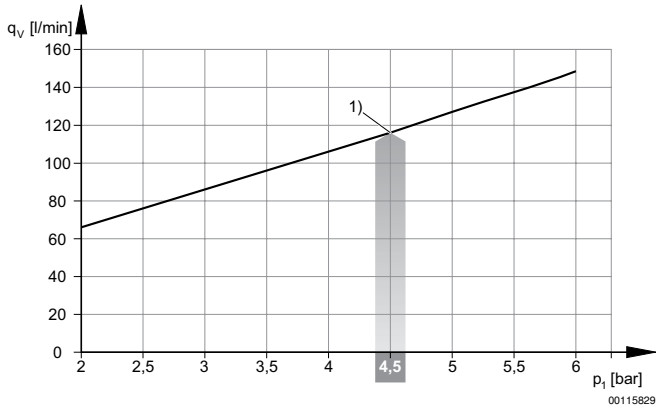

1) Pression de service optimale

ECV-PC-15-A, Avec raccordement d'échappement

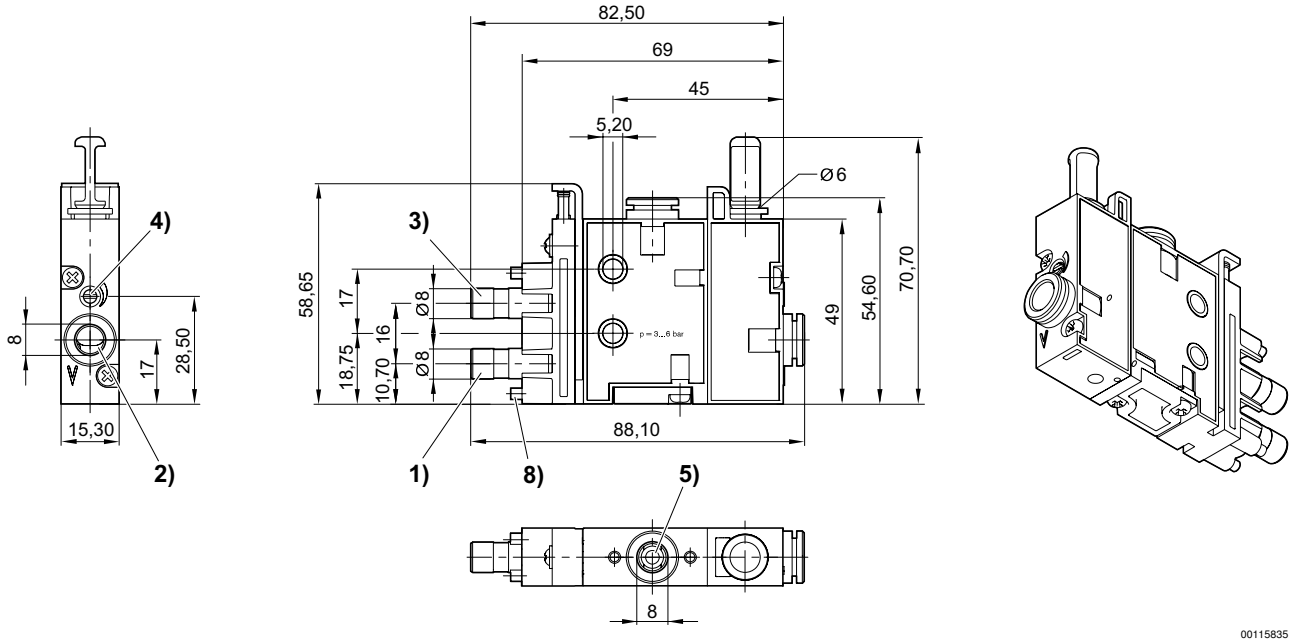

1) Raccordement pneumatique (aspiration)
2) Raccordement au vide
3) Raccordement du distributeur d'éjection
4) Limiteur pour distributeur d'éjection
5) Raccordement de l'échappement
8) Entretoise

Éjecteur compact standard, Série ECV

► Pour système de distributeur HF03

ECV-HF03-...avec commande NO

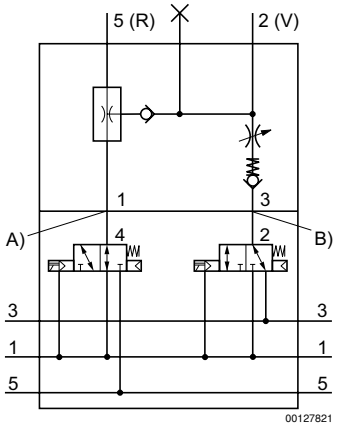

ECV-HF03-...avec commande NF

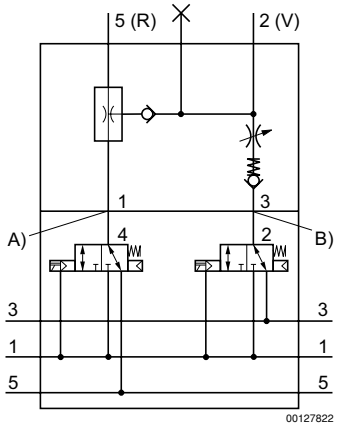

A) Raccordement pneumatique aspiration
B) raccordement pneumatique de la commande d'éjection

ECV-PC-15-A, Avec silencieux

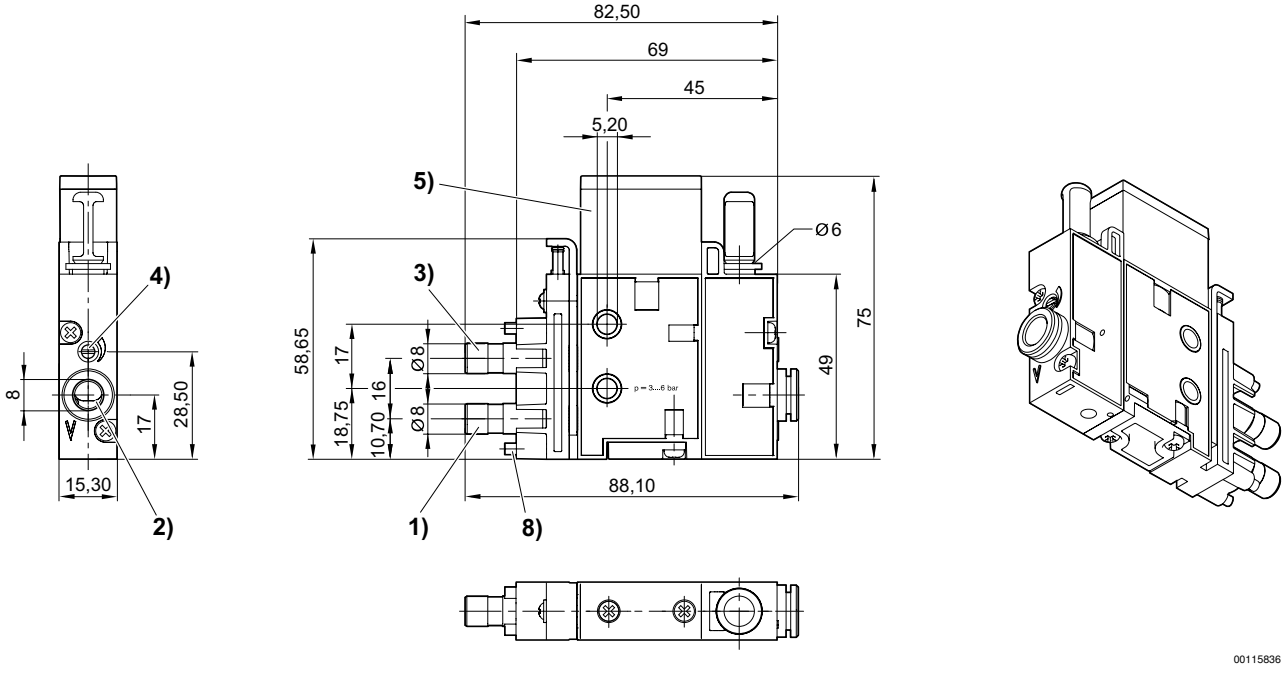

1) Raccordement pneumatique (aspiration)
2) Raccordement au vide
3) Raccordement du distributeur d'éjection
4) Limiteur pour distributeur d'éjection
5) Silencieux
8) Entretoise

Systèmes de distributeurs → Systèmes de distributeurs

Éjecteur compact standard, Série ECV

► Pour système de distributeur HF03

ECV-HF03-...avec commande NO

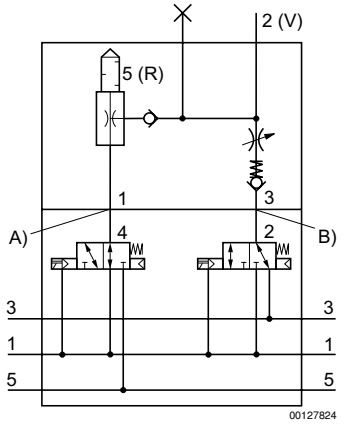

ECV-HF03-...avec commande NF

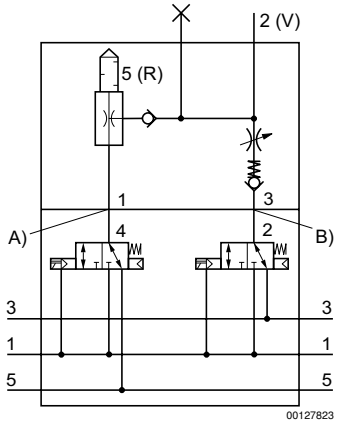

A) Raccordement pneumatique aspiration
B) raccordement pneumatique de la commande d'éjection

ECV-PC-15-A, Avec raccordement d'échappement

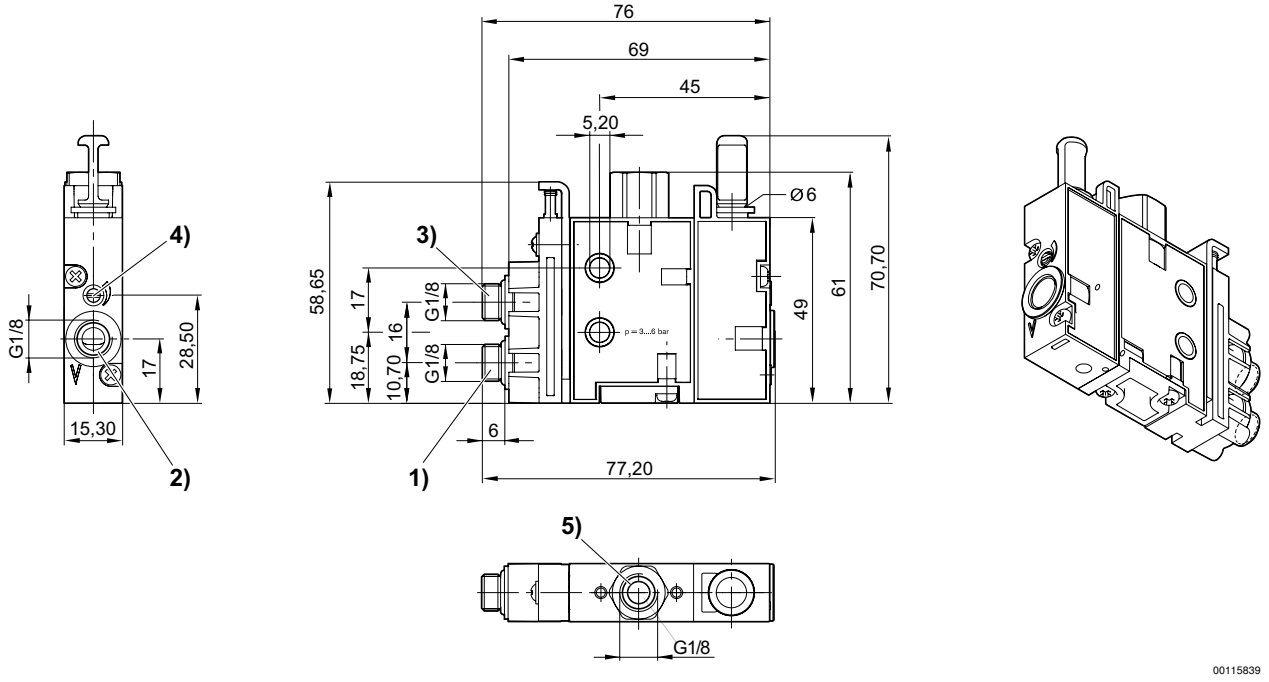

1) Raccordement pneumatique (aspiration)
2) Raccordement au vide
3) Raccordement du distributeur d'éjection
4) Limiteur pour distributeur d'éjection
5) Raccordement de l'échappement

Éjecteur compact standard, Série ECV

► Pour système de distributeur HF03

ECV-HF03-...avec commande NO

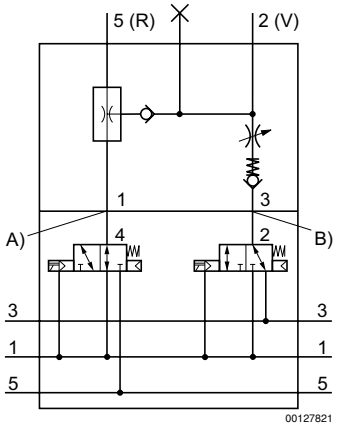

ECV-HF03-...avec commande NF

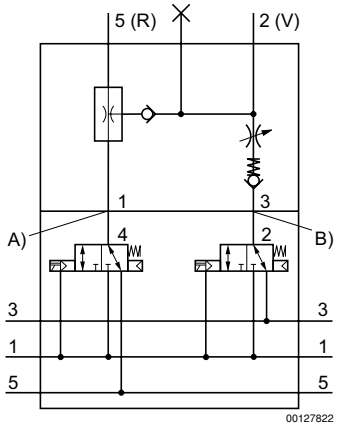

A) Raccordement pneumatique aspiration
B) raccordement pneumatique de la commande d'éjection

ECV-PC-15-A, Avec silencieux

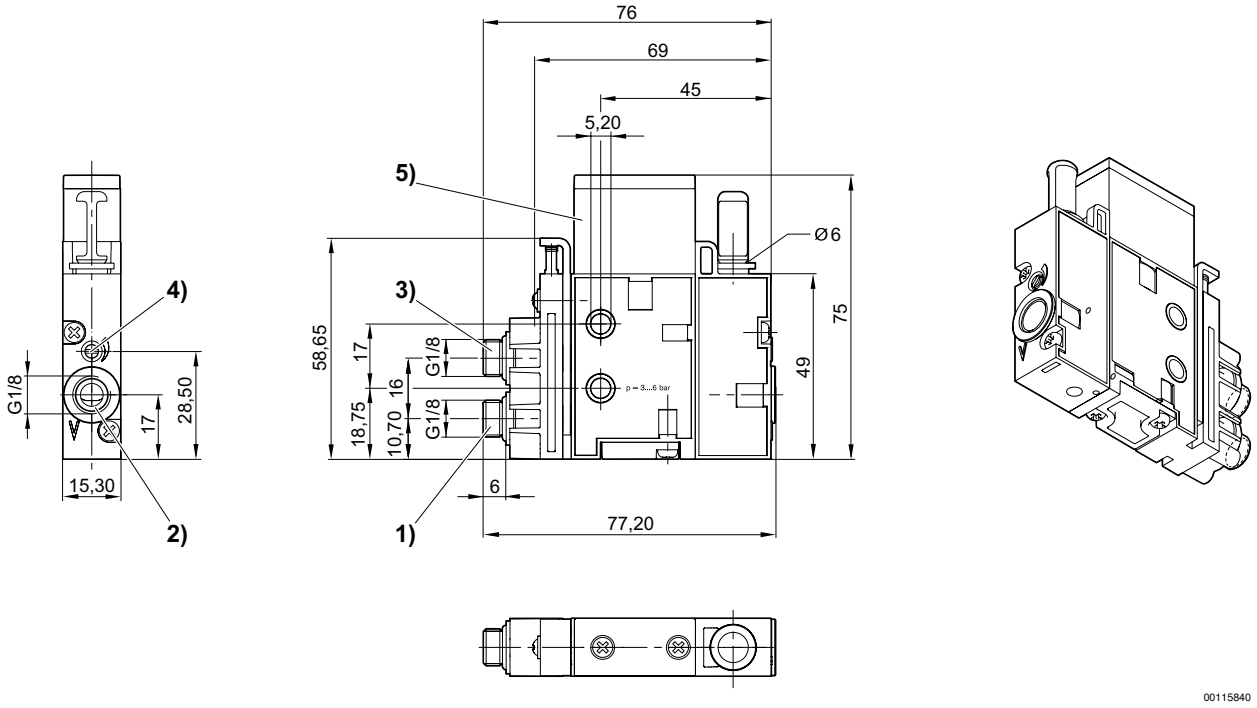

1) Raccordement pneumatique (aspiration)
2) Raccordement au vide
3) Raccordement du distributeur d'éjection
4) Limiteur pour distributeur d'éjection
5) Silencieux

Produits complémentaires
Les références signalisées en gras sont disponibles départ entrepôt central en Allemagne. Pour des informations détaillées, voir Panier

Éjecteur compact standard, Série ECV

► Pour système de distributeur HF03

ECV-HF03-...avec commande NO

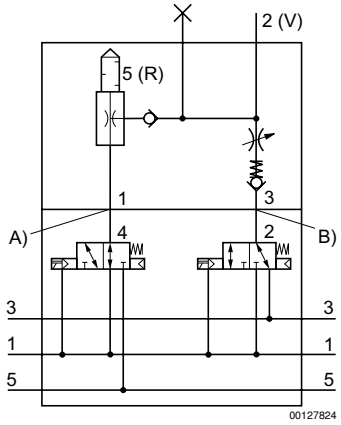

ECV-HF03-...avec commande NF

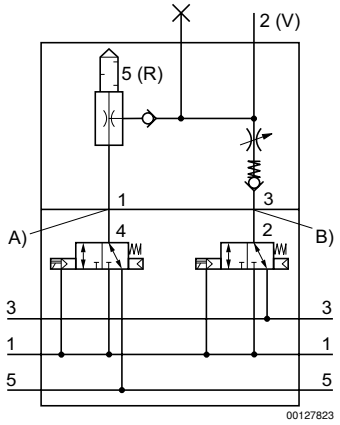

A) Raccordement pneumatique aspiration
B) raccordement pneumatique de la commande d'éjection