Systèmes de distributeurs → Produits complémentaires

Distributeur 5/2, Série CD02-PI

► Qn = 550 l/min ► Raccordement sur embase ► Sortie raccord d'air comprimé: Embase selon ISO 15407-2 ► Raccordement électr.: Connecteur, ISO 15407-2 ► montage en batterie possible ► Pilote: à étanchéité métallique ► Commande manuelle: sans crantage, à crantage ► Monostable, Bistable

00134498

Normes	ISO 15407-2, 18 mm
Type de construction	Distributeur à tiroir
Principe d'étanchéité	à étanchéité métallique
Principe de montage en batterie	Principe de plaque de base double, montage en batterie possible
Pression de service mini/maxi	Voir tableau ci-dessous
Températures ambiantes min. / max.	-15°C / +50°C
Température min./max. du fluide	-5°C / +50°C
Fluide	Air comprimé
Taille de particule max.	40 µm
Teneur en huile de l'air comprimé	0 mg/m³ - 5 mg/m³
Raccords d'air comprimé	Plaque de base ISO 15407
Indice de protectionAvec connecteur électrique / connecteur	IP 65
Indice de protection selon NEMA	NEMA 4
D'affichage du statut LED	Vert
Temps de remplissage	18 ms
Vis de fixation	M3
''Couple de serrage de la vis de fixation ''	1,5 Nm
Matériaux :	
Boîtier	Aluminium

Remarques techniques

- Le point de rosée doit se situer à au moins 15 °C sous la température ambiante et la température du fluide et peut atteindre max. 3 °C.
- La teneur en huile de l'air comprimé doit rester constante tout au long de la durée de vie.
- Utilisez exclusivement les huiles autorisées par Bosch Rexroth, voir chapitre ''Informations techniques''.

Tension de service			Tolérance de tension			Puissance absorbée
CC	CA 50 Hz	CA 60 Hz	CC	CA 50 Hz	CA 60 Hz	CC
						W
24 V	-	-	-10% / +10%	-	-	1,2
-	110 V	110 V	-10% / +10%	-10% / +15%	-10% / +15%	1,2

	CMA	Tension de service			Conductance de débit		Qn		Pression de service mini/maxi	Pression depilotage mini/maxi	Temps de déconnexion		Fig.	Référence
		CC	CA 50 Hz	CA 60 Hz	b	C	1►2	2►3						
						[l/(s*bar)]	[l/min]		[bar]	[bar]	[ms]	[kg]		
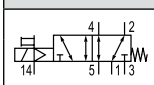		24 V -	- 110 V	- 110 V	0,2	2,3	550	550	-0,9 / 16	1,6 / 10	54	0,147	Fig. 1	R412011055 R412011056

Systèmes de distributeurs → Produits complémentaires

Distributeur 5/2, Série CD02-PI

► Qn = 550 l/min ► Raccordement sur embase ► Sortie raccord d'air comprimé: Embase selon ISO 15407-2 ► Raccordement électr.: Connecteur, ISO 15407-2 ► montage en batterie possible ► Pilote: à étanchéité métallique ► Commande manuelle: sans crantage, à crantage ► Monostable, Bistable

	CMA	Tension de service			Conductance de débit		Qn		Pression de service mini/ maxi	Pression depilotage mini/ maxi	Temps de déconnexion		Fig.	Référence
		CC	CA 50 Hz	CA 60 Hz	b	C	1►2	2►3						
						[l/(s*bar)]	[l/min]		[bar]	[bar]	[ms]	[kg]		
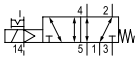		24 V -	- 110 V	- 110 V	0,2	2,3	550	550	-0,9 / 16	1,6 / 10	54	0,147	Fig. 1	R412011057 R412011058
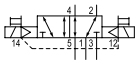		24 V -	- 110 V	- 110 V	0,2	2,3	550	550	-0,9 / 10	2 / 10	18	0,196	Fig. 2	R412011047 R412011048
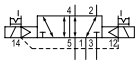		24 V -	- 110 V	- 110 V	0,2	2,3	550	550	-0,9 / 10	2 / 10	18	0,196	Fig. 2	R412011049 R412011050
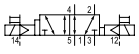		24 V	-	-	0,2	2,3	550	550	-0,9 / 10	2 / 10	18	0,196	Fig. 2	R412011051
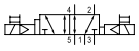		-	110 V	110 V	0,2	2,3	550	550	-0,9 / 10	2 / 10	18	0,196	Fig. 2	R412011052
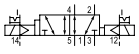		24 V -	- 110 V	- 110 V	0,2	2,3	550	550	-0,9 / 10	2 / 10	18	0,196	Fig. 2	R412011053 R412011054

Référence	Rem.
R412011055 R412011056	1) -
R412011057 R412011058	1) -
R412011047 R412011048	1) -
R412011049 R412011050	1) -
R412011051	1)
R412011052	-
R412011053 R412011054	1) -

HHB = commande manuelle
1) UR (Underwriters Laboratories)
Débit nominal Qn pour 6 bar et Δp = 1 bar.
Veuillez noter que les débits varient selon l'embase utilisée.

Systèmes de distributeurs → Produits complémentaires

Distributeur 5/2, Série CD02-PI

► Qn = 550 l/min ► Raccordement sur embase ► Sortie raccord d'air comprimé: Embase selon ISO 15407-2 ► Raccordement électr.: Connecteur, ISO 15407-2 ► montage en batterie possible ► Pilote: à étanchéité métallique ► Commande manuelle: sans crantage, à crantage ► Monostable, Bistable

Dimensions, Fig. 1

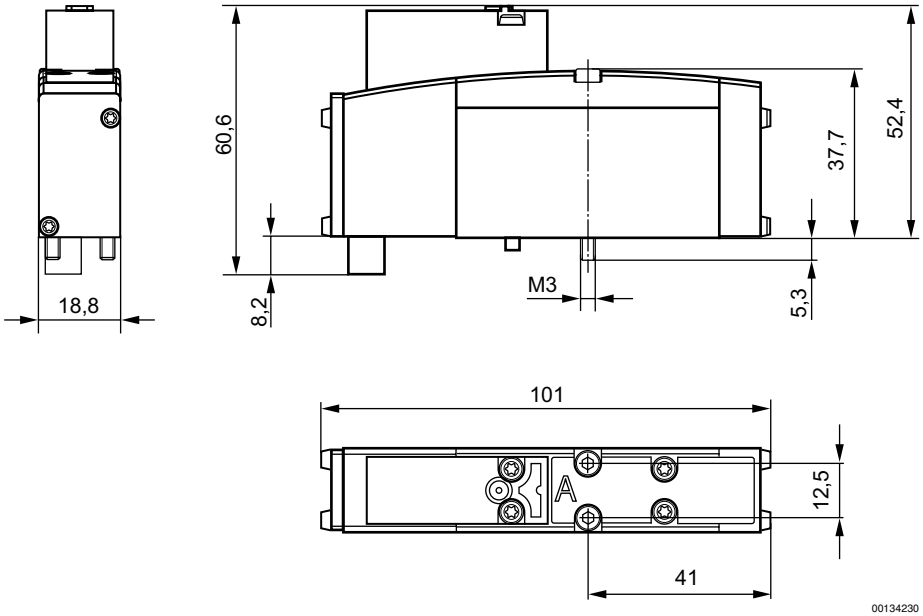
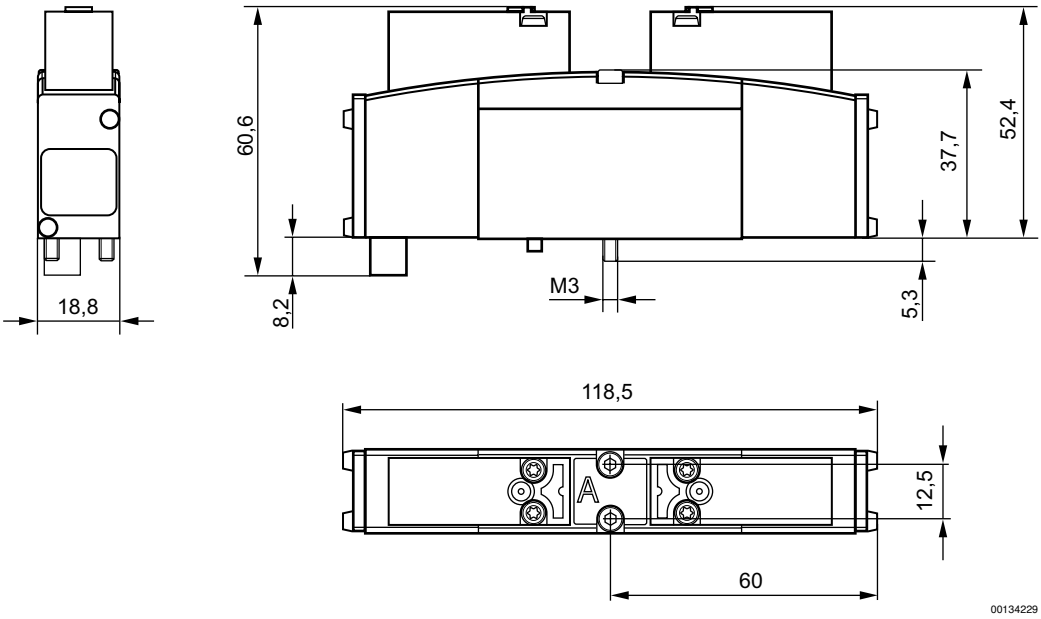
Dimensions, Fig. 2