Vérins sans tige → Vérin à soufflet

Vérin à soufflet, Série BCP

► À 2 plis ► Course: 95 - 580 mm

00134743

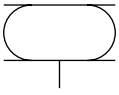

a23

Type de construction	Vérin à soufflet avec couvercle
Principe de fonctionnement	A simple effet, tige rentrée sans pression
Pression de service mini/maxi	Voir tableau ci-dessous
Températures ambiantes min. / max.	-40°C / +70°C
Température du fluide	-40°C / +70°C
Fluide	Air comprimé
Pression	6 bar
Matériaux :	
Soufflet	Caoutchouc naturel / caoutchouc butadiène
Couvercle avant	Acier, galvanisé
Couvercle d'extrémité	Acier, galvanisé

Remarques techniques

- S'assurer du respect de la hauteur minimale Hmin. (B) ainsi que de la course max. (A) par le biais des butées de fin de course.
- Utilisation pour une hauteur de service ≥ Hmax : uniquement après avoir consulté Bosch Rexroth
- Pour les informations concernant l'isolation contre les vibrations, voir les ''Informations techniques''
- Durabilité réduite pour une température supérieure à: 50 °C

	Raccordement de l'air comprimé G	Angle d'inclinaison	Course	Diamètre du couvercle	Espace minimum de montage	Pression de service mini/maxi	Poids	Référence
		[°]	[mm]	[mm]	[mm]		[kg]	
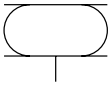	G 1/8	15	95	90	160	0 - 8	1,1	**0822419040**
	G 1/4	15	108	108	180	0 - 8	1,5	**0822419041**
	G 3/4	15	153	141	235	0 - 8	2,3	**1922161000**
	G 3/4	15	223	161	275	0 - 8	3,5	**2999619400**
	G 3/4	15	223	228	355	0 - 8	5,1	**2999638300**
	G 3/4	15	223	287	415	0 - 8	7,3	**R412010200**
	G 3/4	1,5	580	420	700	0 - 6	28,5	**R412010151**

Référence	Force mini-maxi	Fig.	Rem.
	[kN]		
0822419040	2,1 - 5,6	Fig. 1	-
0822419041	3,5 - 8,7	Fig. 2	-
1922161000	7,7 - 14,8	Fig. 2	-
2999619400	8,2 - 19,5	Fig. 3	-
2999638300	20,5 - 36,8	Fig. 3	-
R412010200	27,8 - 52,6	Fig. 4	-
R412010151	57 - 197	Fig. 5	1)

1) Déplacement parallèle autorisé 1,5 mm

Vérin à soufflet, Série BCP

► À 2 plis ► Course: 95 - 580 mm

Modèle à soufflet

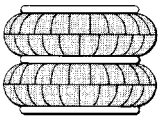

Fig. 1

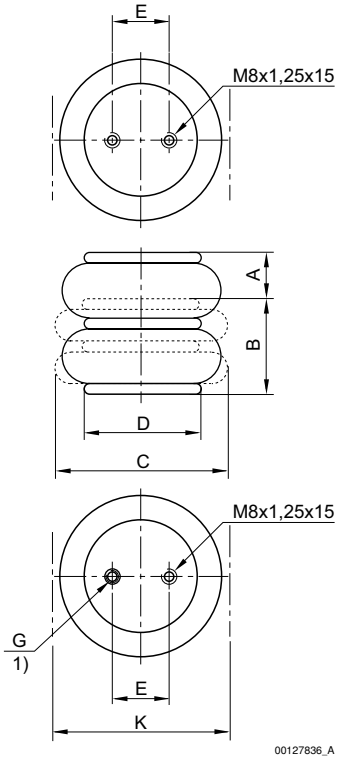

1) ‘’Raccordement de l’air dans l’alésage de fixation ‘’

Référence	Raccordement de l’air comprimé G	A [mm]	B [mm]	C [mm]	D [mm]	E ±0,5 [mm]	K [mm]	Force de rappel, min. [N]			
0822419040	G 1/8	95	70	145	90	20	160	200			

Vérins sans tige → Vérin à soufflet

Vérin à soufflet, Série BCP

► À 2 plis ► Course: 95 - 580 mm

Fig. 2

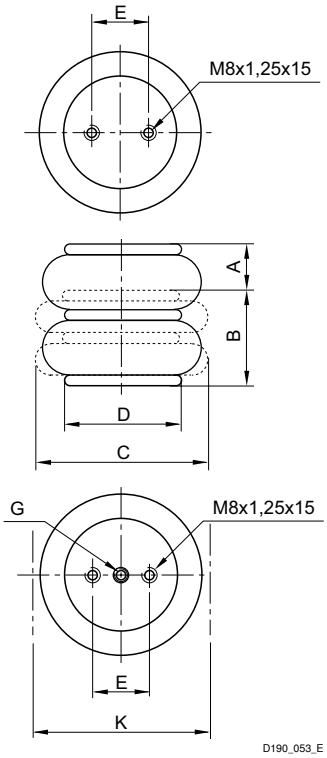

Référence	Raccordement de l'air comprimé G	A [mm]	B [mm]	C [mm]	D [mm]	E ±0,5 [mm]	K [mm]	Force de rappel, min. [N]			
0822419041	G 1/4	108	72	165	108	44,5	180	200			
1922161000	G 3/4	153	77	218	141	70	235	200			

Vérin à soufflet, Série BCP

► À 2 plis ► Course: 95 - 580 mm

Fig. 3

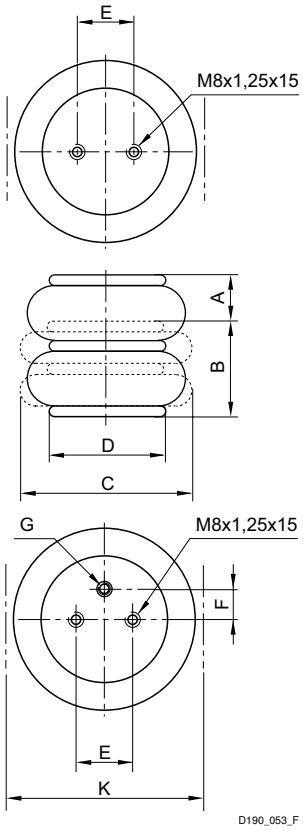

Référence	Raccordement de l'air comprimé G	A [mm]	B [mm]	C [mm]	D [mm]	E ±0,5 [mm]	F ±0,5 [mm]	K [mm]	Force de rappel, min. [N]		
2999619400	G 3/4	223	77	260	161	89	38,1	275	250		
2999638300	G 3/4	223	77	340	228	157,5	73	355	300		

Vérin à soufflet, Série BCP

► À 2 plis ► Course: 95 - 580 mm

Fig. 4

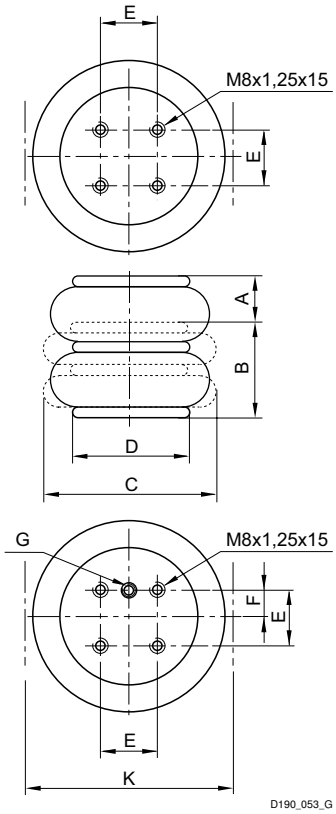

Référence	Raccordement de l'air comprimé G	A [mm]	B [mm]	C [mm]	D [mm]	E ±0,5 [mm]	F ±0,5 [mm]	K [mm]	Force de rappel, min. [N]		
R412010200	G 3/4	223	77	400	287	158,8	79,4	415	400		

Vérin à soufflet, Série BCP

► À 2 plis ► Course: 95 - 580 mm

Fig. 5

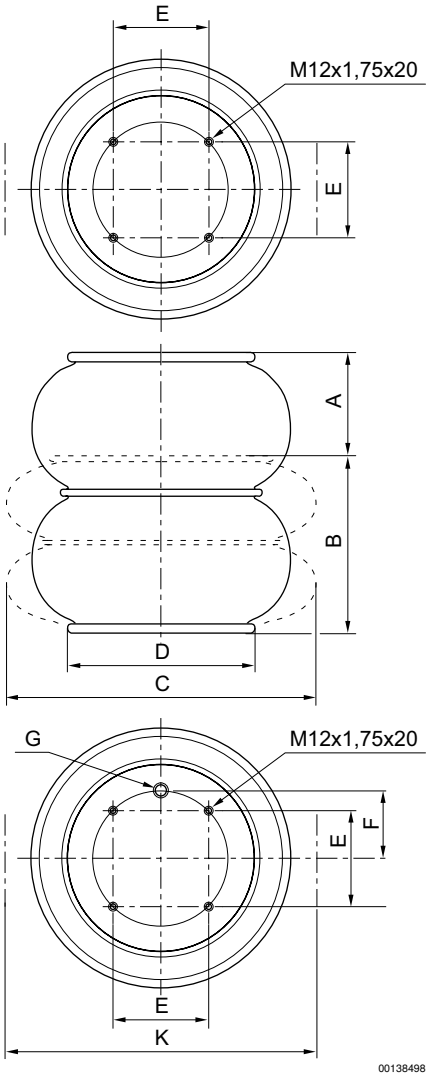

Surfaces de raccordement plates, Ø min. 640 mm

Référence	Raccordement de l'air comprimé G	A [mm]	B [mm]	C [mm]	D [mm]	E ±0,5 [mm]	F ±0,5 [mm]	K [mm]	Force de rappel, min. [N]		
R412010151	G 3/4	580	120	640	420	215,7	152,5	700	4000		

Diagrammes force/course des vérins à soufflet double

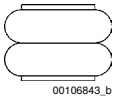

Déplacement parallèle maxi autorisé entre les couvercles : 20 mm ; R412010151: 1,5 mm
H = Hauteur

Vérins sans tige → Vérin à soufflet

Vérin à soufflet, Série BCP

► À 2 plis ► Course: 95 - 580 mm

Diagramme force/course, 0822419040

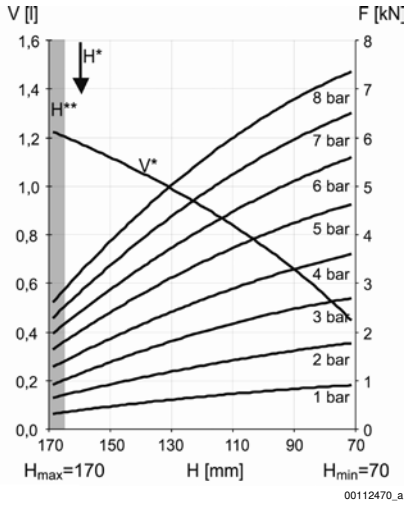

V* = volume
H* = hauteur de service recommandée pour l'isolation contre les vibrations
H** = utilisation uniquement après avoir consulté Bosch Rexroth

Diagramme force/course, 0822419041

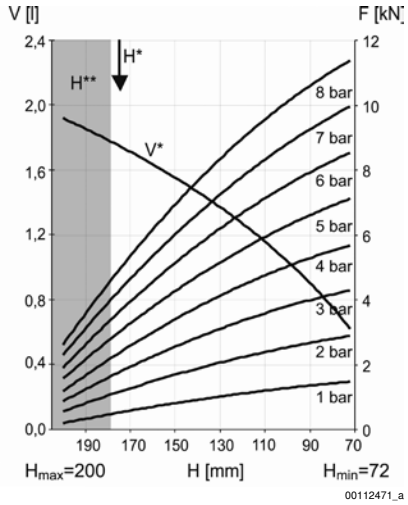

V* = volume
H* = hauteur de service recommandée pour l'isolation contre les vibrations
H** = utilisation uniquement après avoir consulté Bosch Rexroth

Diagramme force/course, 1922161000

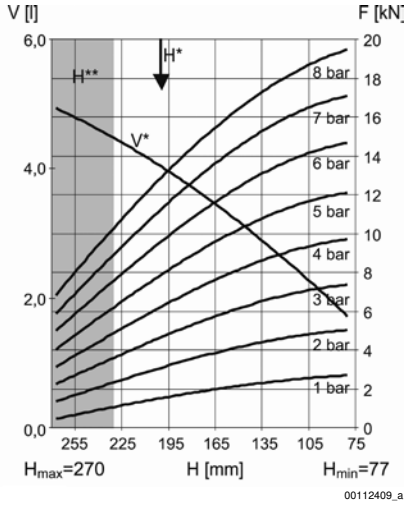

V* = volume
H* = hauteur de service recommandée pour l'isolation contre les vibrations
H** = utilisation uniquement après avoir consulté Bosch Rexroth

Diagramme force/course, 2999619400

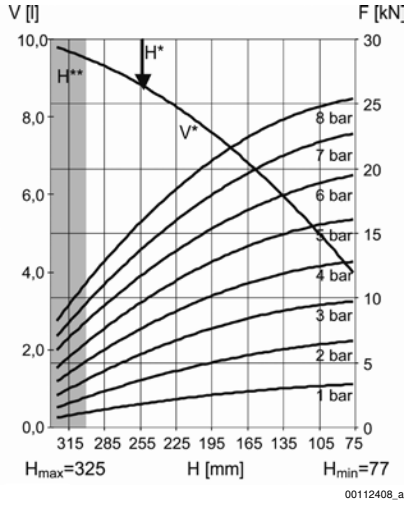

V* = volume
H* = hauteur de service recommandée pour l'isolation contre les vibrations
H** = utilisation uniquement après avoir consulté Bosch Rexroth

Vérin à soufflet, Série BCP

► À 2 plis ► Course: 95 - 580 mm

Diagramme force/course, 2999638300

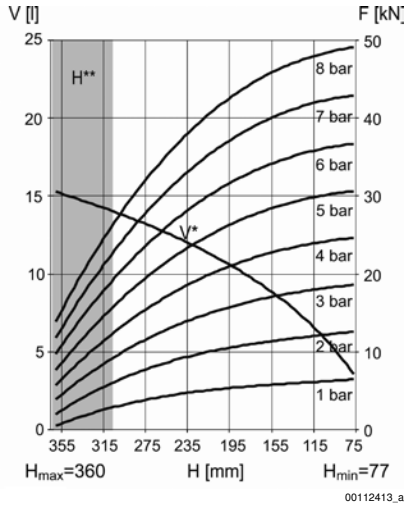

V* = volume
H* = hauteur de service recommandée pour l'isolation contre les vibrations
H** = utilisation uniquement après avoir consulté Bosch Rexroth

Diagramme force/course, R412010200

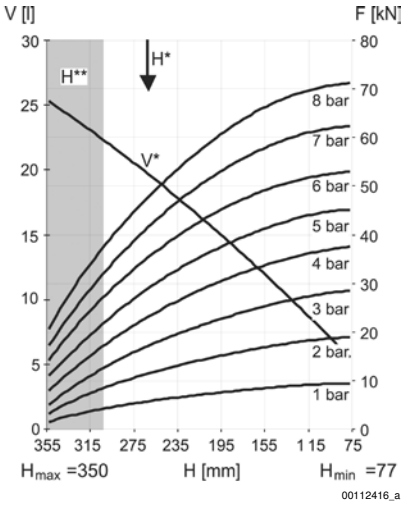

V* = volume
H* = hauteur de service recommandée pour l'isolation contre les vibrations
H** = utilisation uniquement après avoir consulté Bosch Rexroth

Vérin à soufflet, Série BCP

► À 2 plis ► Course: 95 - 580 mm

Diagramme force/course, R412010151

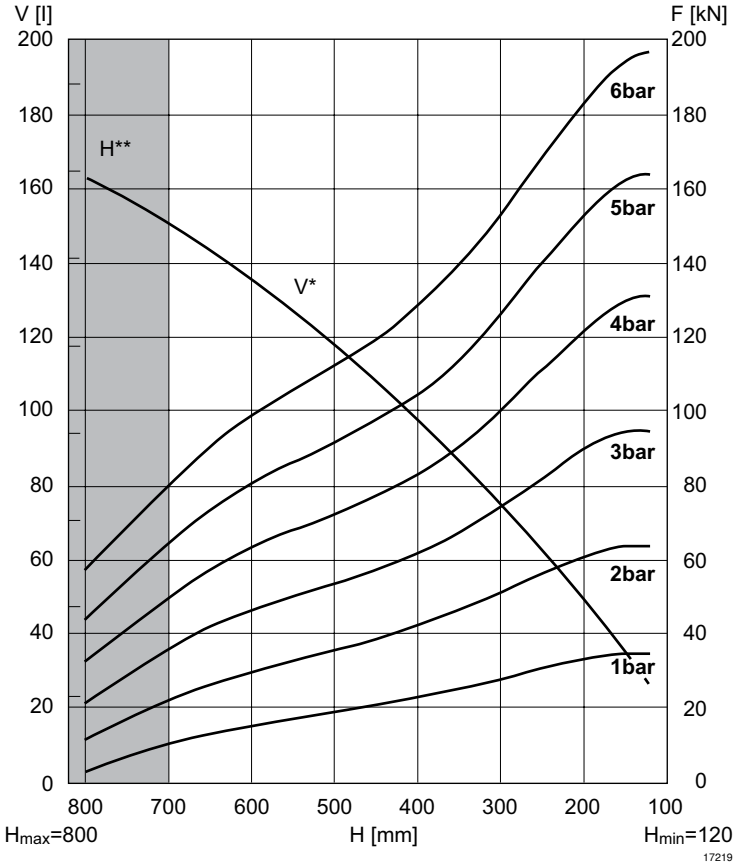

V* = volume
H**= utilisation uniquement après avoir consulté Bosch Rexroth