Aufbereitung von Druckluft → Wartungseinheiten und Komponenten

3/2-Absperrventil, mechanisch betätigt, Serie AS3-BAV

► G 3/8 - G 1/2 ► ATEX geeignet

00127429

ATEX	II 2G2D T4 X
Bauart	Kugelventil, verblockbar für Vorhängeschloss abschließbar
Betriebsdruck min./max.	0 bar / 16 bar
Medium	Druckluft
Mediumstemperatur min./max.	-10°C / +50°C
Umgebungstemperatur min./max.	-10°C / +50°C
Betätigungselement	Knebel
Dichtprinzip	metallisch dichtend
Max. Partikelgröße	25 µm
Werkstoffe:	
Gehäuse	Polyamid
Frontplatte	Acrylnitril-Butadien-Styrol
Dichtungen	Polytetrafluorethylen
Gewindebuchse	Zink-Druckguss
Betätigungselement	Polyoxymethylen
Verriegelungsplatte	Zink-Druckguss

Technische Bemerkungen
■ Der Drucktaupunkt muss mindestens 15 °C unter der Umgebungs- und Mediumstemperatur liegen und darf max. 3 °C betragen.

	Anschluss	Entlüftung	Qn		Gewicht	Materialnummer
			1►2	2►3		
			[l/min]		[kg]	
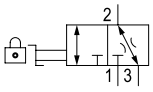	G 3/8 G 1/2	G 1/2	4500	3200	0,446	**R412007260** **R412007261**
Nenndurchfluss Qn bei p1=6,3 bar und Δp = 1 bar						

Aufbereitung von Druckluft → Wartungseinheiten und Komponenten

3/2-Absperrventil, mechanisch betätigt, Serie AS3-BAV

► G 3/8 - G 1/2 ► ATEX geeignet

Durchflusscharakteristik

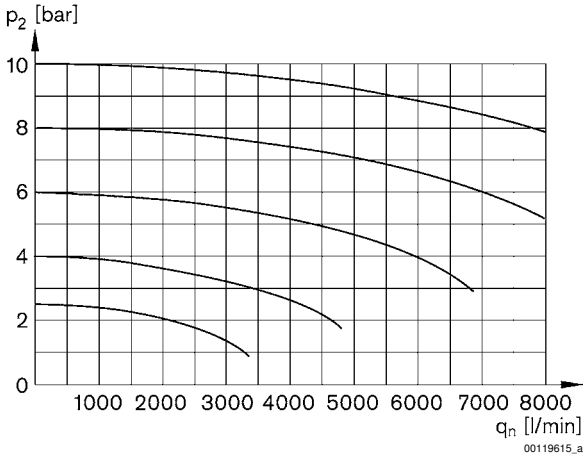

p2 = Sekundärdruck
qn = Nenndurchfluss

Abmessungen

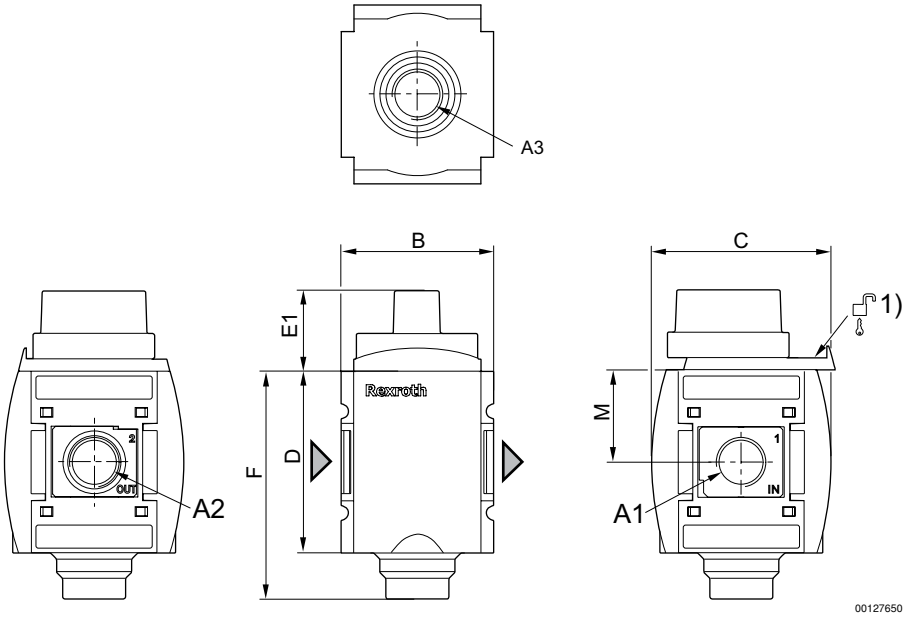

A1 = Eingang
A2 = Ausgang
A3 = Entlüftungsanschluss
1) Befestigungsmöglichkeit für Vorhängeschlösser; Bügel max. Ø 8

A1	A2	A3	B	C	D	E1	F	M					
G 3/8	G 3/8	G 1/2	63	74	80	28	99	42,5					
G 1/2	G 1/2	G 1/2	63	74	80	28	99	42,5					