Ventilsysteme → Ventilsysteme

Kompaktejektor Standard, Serie ECV

► für Ventilsystem HF03

00115581

Umgebungstemperatur min./max.	+0°C / +50°C
Mediumstemperatur min./max.	+0°C / +50°C
Betriebsdruck min./max.	3 bar / 6 bar
Medium	Druckluft
Max. Partikelgröße	5 µm
Ölgehalt der Druckluft	0 mg/m³ - 1 mg/m³
Düsen-Ø	1,5 mm
Max. Vakuum bei p.opt	76 %
max. Saugvermögen	63 l/min
Luftverbrauch bei p.opt.	116 l/min
Werkstoffe:	
Gehäuse	Polyamid, glasfaserverstärkt
Dichtung	Acrylnitril-Butadien-Kautschuk
Düse	Messing
Schalldämpfer	Polyethylen

Technische Bemerkungen

- Hinweis: Alle Angaben beziehen sich auf einen Umgebungsdruck von 1013 mbar und eine Umgebungstemperatur von 20°C.
- Der Drucktaupunkt muss mindestens 15 °C unter der Umgebungs- und Mediumstemperatur liegen und darf max. 3 °C betragen.
- Der Ölgehalt der Druckluft muss über die gesamte Lebensdauer konstant bleiben.

	Typ	Druck-luftan-schluss	Vaku-uman-schluss	Anschluss Entlüftung	Schall-druckpe-gel ange-saugt	Schall-druck-pegel ansau-gend	Ge-wicht	Bem.	Materialnummer
					[dBA]	[dBA]	[kg]		
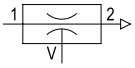	ECV-PC-15-NN	Ø 8	Ø 8	Ø 8	-	-	0,11	2)	0821305160
		Ø 8	Ø 8	-	67	73		1)	0821305161
		G 1/8	G 1/8	G 1/8	-	-		2)	0821305164
		G 1/8	G 1/8	-	67	73		1)	**0821305165**

1) mit Schalldämpfer
2) mit Entlüftungsanschluss

Vakuum p2 in Abhängigkeit vom Betriebsdruck p1

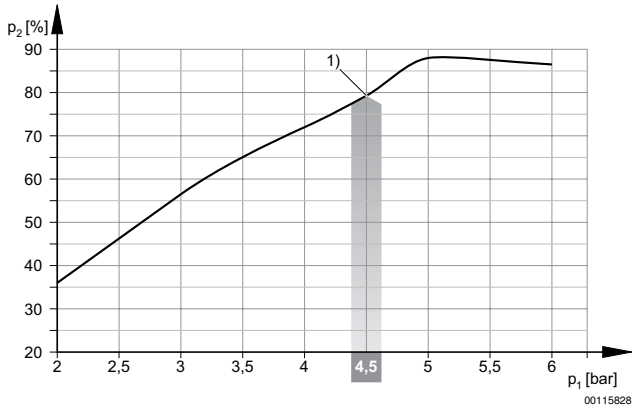

1) optimaler Betriebsdruck

Ergänzungsprodukte
Fett markierte Materialnummern sind ab Zentrallager Deutschland verfügbar, Detailinformationen siehe Warenkorb

Kompaktejektor Standard, Serie ECV

► für Ventilsystem HF03

Saugvermögen qs in Abhängigkeit vom Betriebsdruck p1

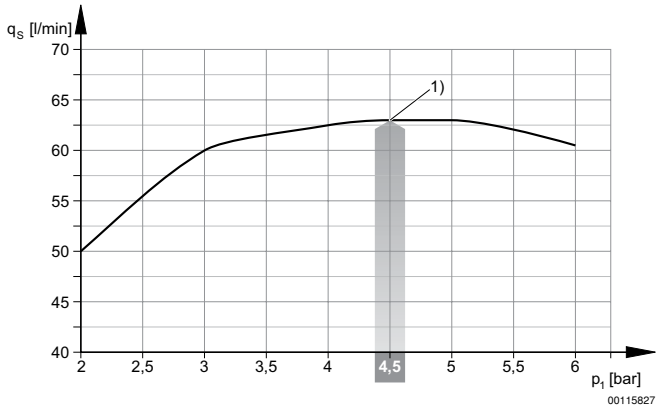

1) optimaler Betriebsdruck

Evakuierungszeit tE in Abhängigkeit vom Vakuum p2 für 1 l Volumen (bei optimalem Betriebsdruck p1opt)

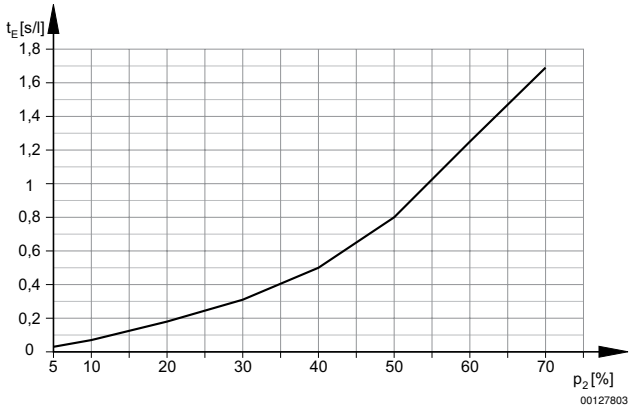

Luftverbrauch qv in Abhängigkeit vom Betriebsdruck p1

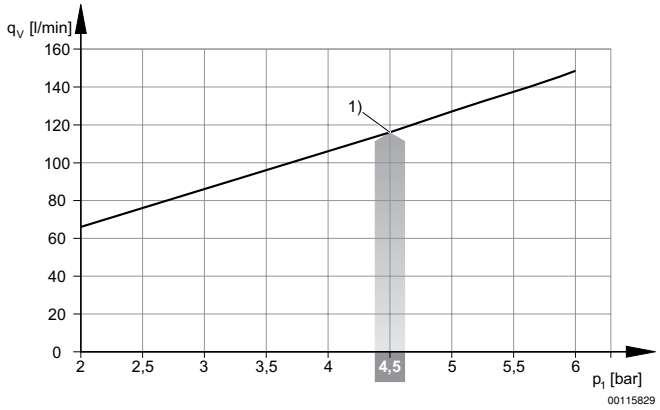

1) optimaler Betriebsdruck

Ventilsysteme → Ventilsysteme

Kompaktejektor Standard, Serie ECV

► für Ventilsystem HF03

ECV-PC-15-A, mit Entlüftungsanschluss

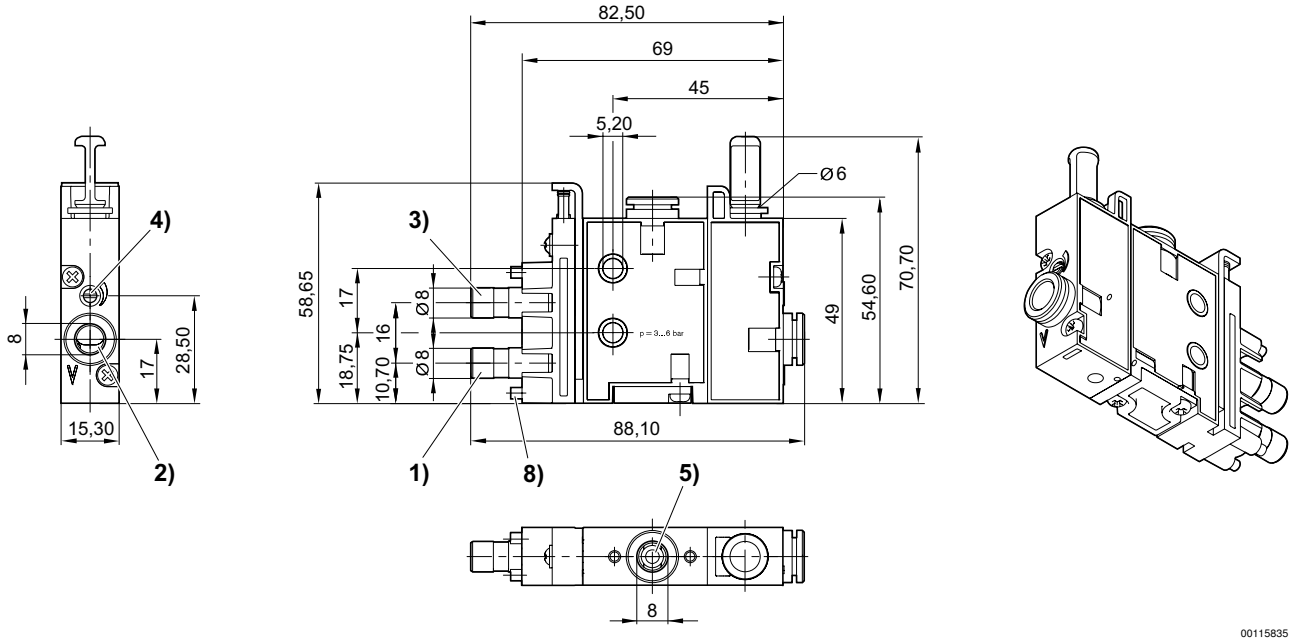

1) Luftanschluss (Saugen)
2) Vakuumanschluss
3) Anschluss Abstoßimpuls
4) Drossel für Abstoßimpuls
5) Entlüftungsanschluss
8) Abstandshalter

ECV-HF03-...mit NO-Ansteuerung

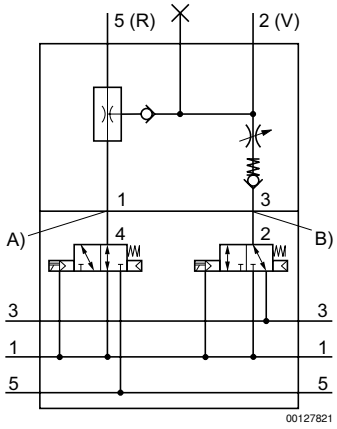

ECV-HF03-...mit NC-Ansteuerung

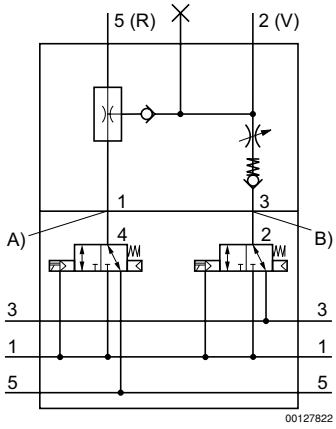

A) Luftanschluss Saugen
B) Luftanschluss Abstoßimpuls

Ventilsysteme → Ventilsysteme

Kompaktejektor Standard, Serie ECV

► für Ventilsystem HF03

ECV-PC-15-A, mit Schalldämpfer

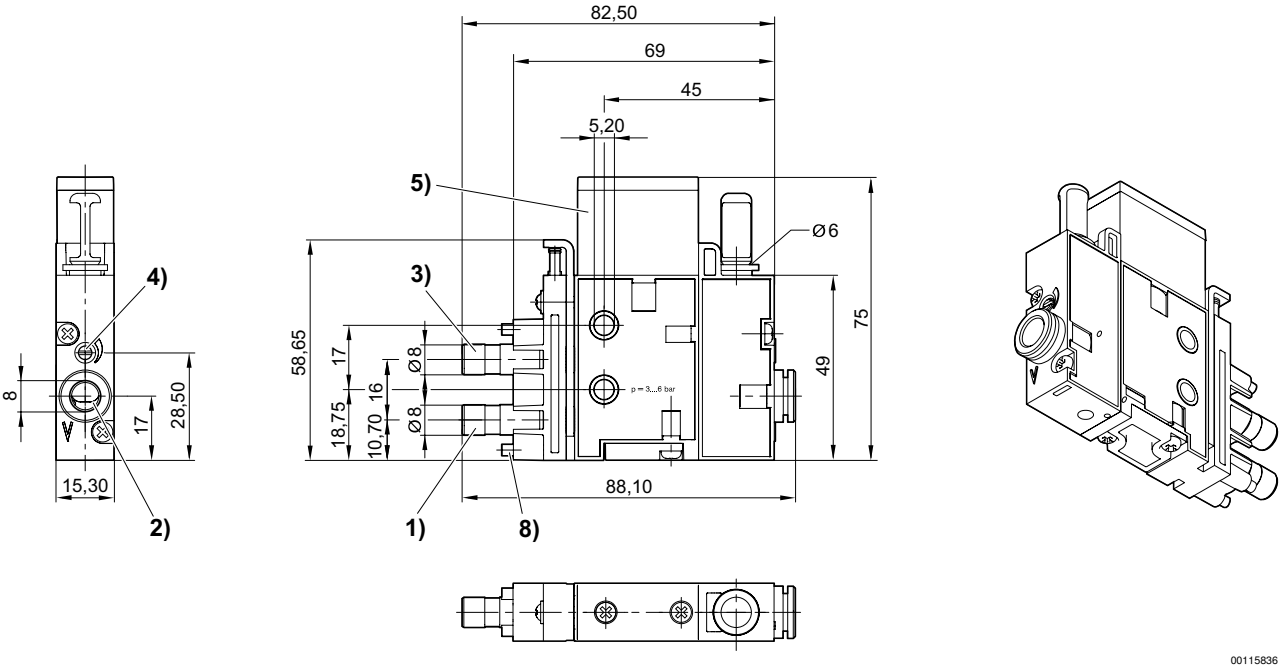

1) Luftanschluss (Saugen)
2) Vakuumanschluss
3) Anschluss Abstoßimpuls
4) Drossel für Abstoßimpuls
5) Schalldämpfer
8) Abstandshalter

ECV-HF03-...mit NO-Ansteuerung

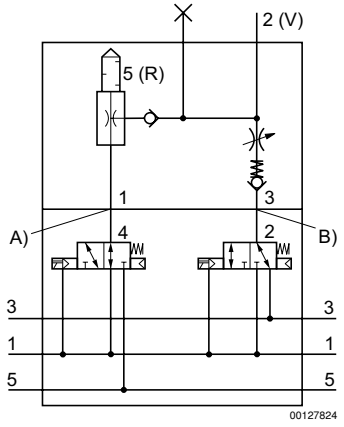

ECV-HF03-...mit NC-Ansteuerung

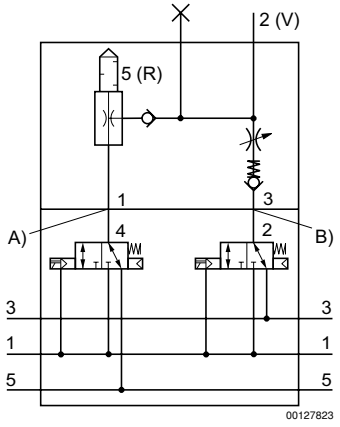

A) Luftanschluss Saugen
B) Luftanschluss Abstoßimpuls

Ventilsysteme → Ventilsysteme

Kompaktejektor Standard, Serie ECV

► für Ventilsystem HF03

ECV-PC-15-A, mit Entlüftungsanschluss

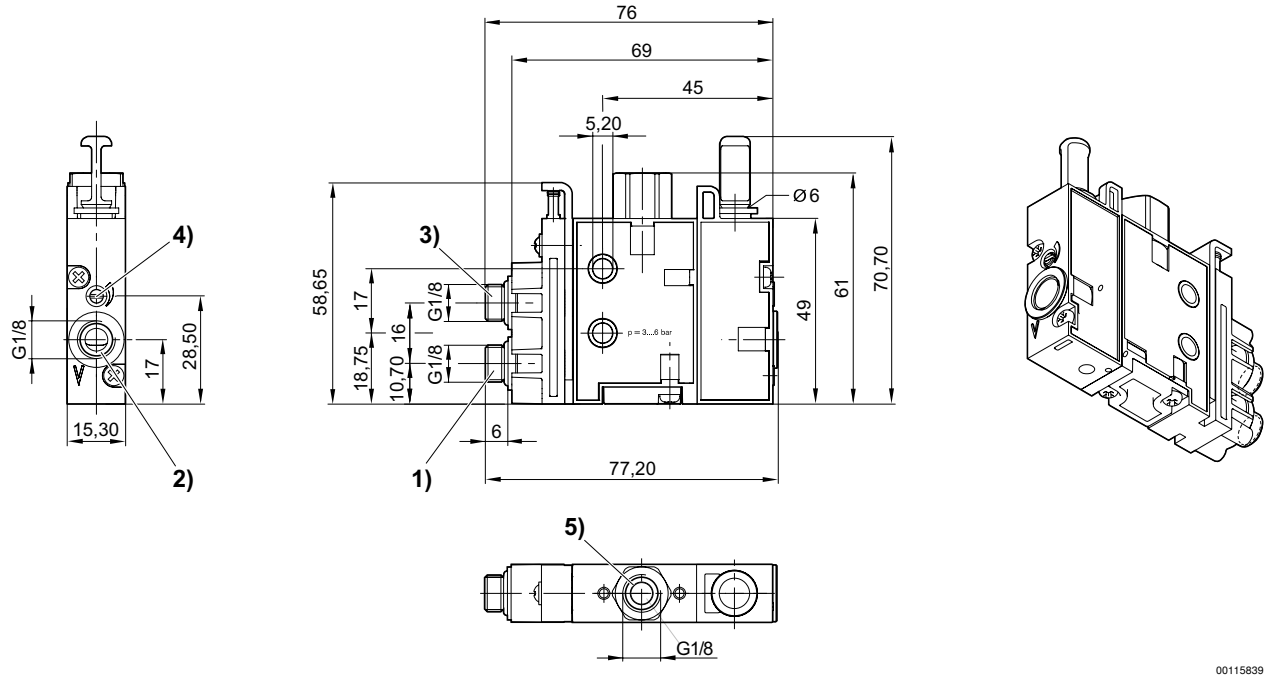

1) Luftanschluss (Saugen)
2) Vakuumanschluss
3) Anschluss Abstoßimpuls
4) Drossel für Abstoßimpuls
5) Entlüftungsanschluss

ECV-HF03-...mit NO-Ansteuerung

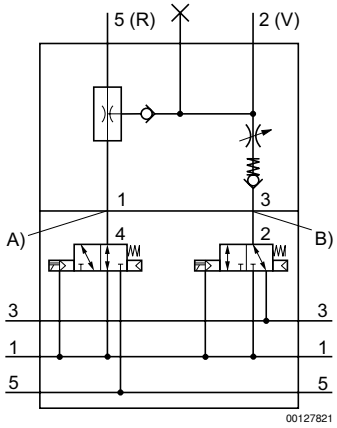

ECV-HF03-...mit NC-Ansteuerung

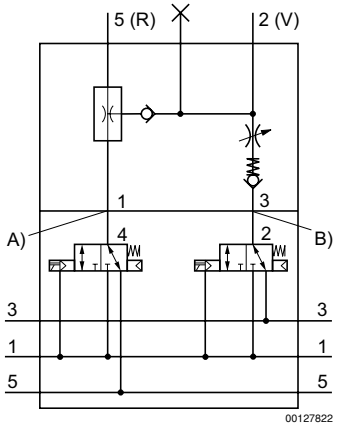

A) Luftanschluss Saugen
B) Luftanschluss Abstoßimpuls

Ventilsysteme → Ventilsysteme

Kompaktejektor Standard, Serie ECV

► für Ventilsystem HF03

ECV-PC-15-A, mit Schalldämpfer

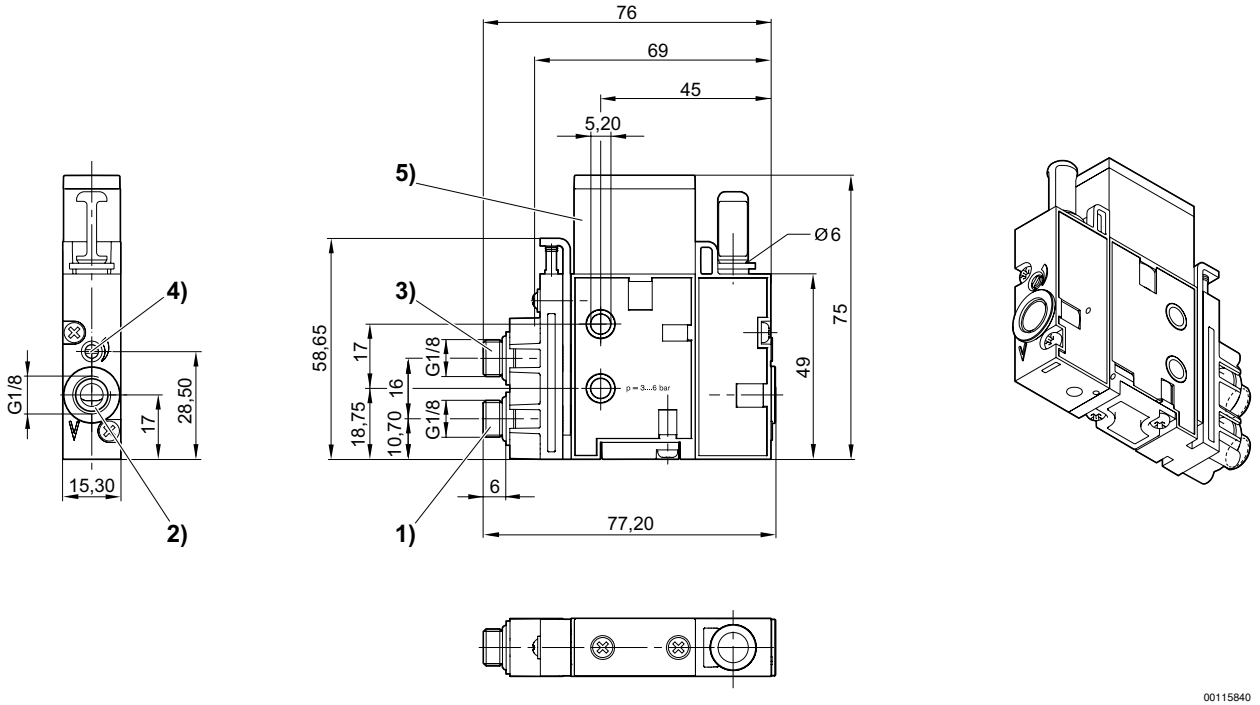

1) Luftanschluss (Saugen)
2) Vakuumanschluss
3) Anschluss Abstoßimpuls
4) Drossel für Abstoßimpuls
5) Schalldämpfer

ECV-HF03-...mit NO-Ansteuerung

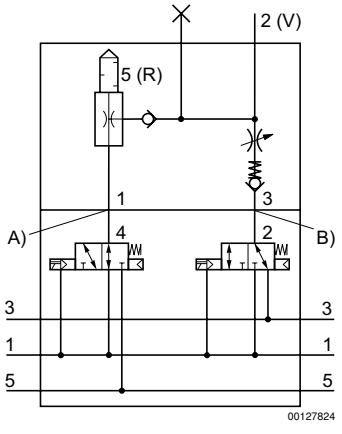

ECV-HF03-...mit NC-Ansteuerung

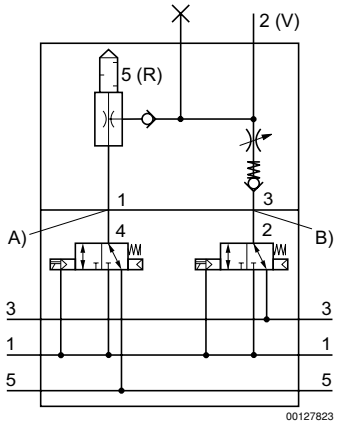

A) Luftanschluss Saugen
B) Luftanschluss Abstoßimpuls