Aufbereitung von Druckluft → Wartungseinheiten und Komponenten

Druckregelventil, Serie AS1-RGS

► G 1/4 ► Lufteinspeisung: rechts ► Qn=1000 l/min ► Betätigung: manuell ► mit Manometer im Handrad

00137238

Einbaulage	Beliebig
Betriebsdruck min./max.	Siehe Tabelle unten
Medium	Druckluft
Mediumstemperatur min./max.	-10°C / +50°C
Umgebungstemperatur min./max.	-10°C / +50°C
Reglertyp	Membran-Druckregelventile, verblockbar
Reglerfunktion	mit Sekundärentlüftung
Regelbereich min./max.	Siehe Tabelle unten
Werkstoffe:	
Gehäuse	Polyamid
Frontplatte	Acrylnitril-Butadien-Styrol
Dichtungen	Acrylnitril-Butadien-Kautschuk

Technische Bemerkungen
■ Der Drucktaupunkt muss mindestens 15 °C unter der Umgebungs- und Mediumstemperatur liegen und darf max. 3 °C betragen.

		Anschluss	Qn	Betriebsdruck min./max.	Regelbereich min. - max.	Gewicht	Materialnummer
			[l/min]	[bar]	[bar]	[kg]	
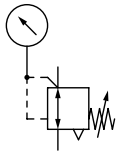		G 1/4	1000	0,2 / 12	0,2 - 4	0,239	R412014717
				0,5 / 12	0,5 - 8		R412014718
				0,5 / 12	0,5 - 10		R412014719
Nenndurchfluss Qn bei p1=6,3 bar und Δp = 1 bar Schalttafelmutter im Lieferumfang enthalten							

Druckkennlinie

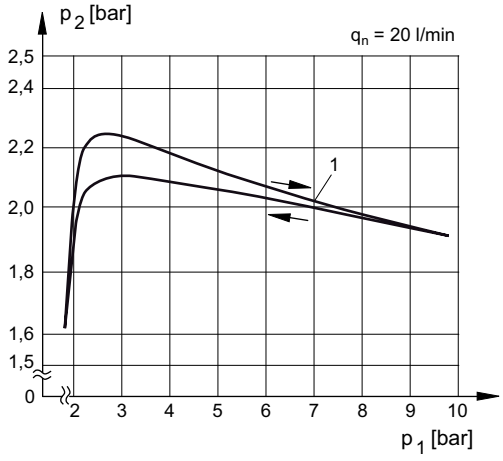

00137180

p1 = Betriebsdruck
p2 = Sekundärdruck
qn = Nenndurchfluss
1 = Startpunkt

Aufbereitung von Druckluft → Wartungseinheiten und Komponenten

Druckregelventil, Serie AS1-RGS

► G 1/4 ► Lufteinspeisung: rechts ► Qn=1000 l/min ► Betätigung: manuell ► mit Manometer im Handrad

Durchflusscharakteristik

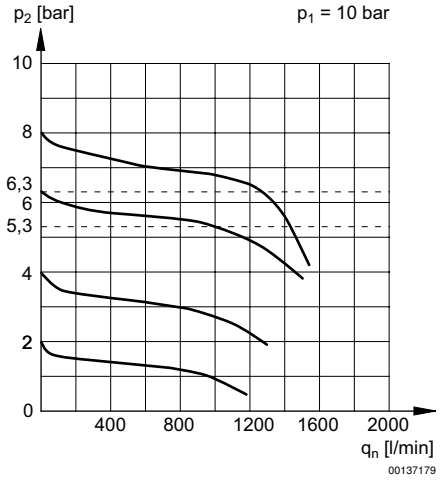

p1 = Betriebsdruck
p2 = Sekundärdruck
qn = Nenndurchfluss

Abmessungen

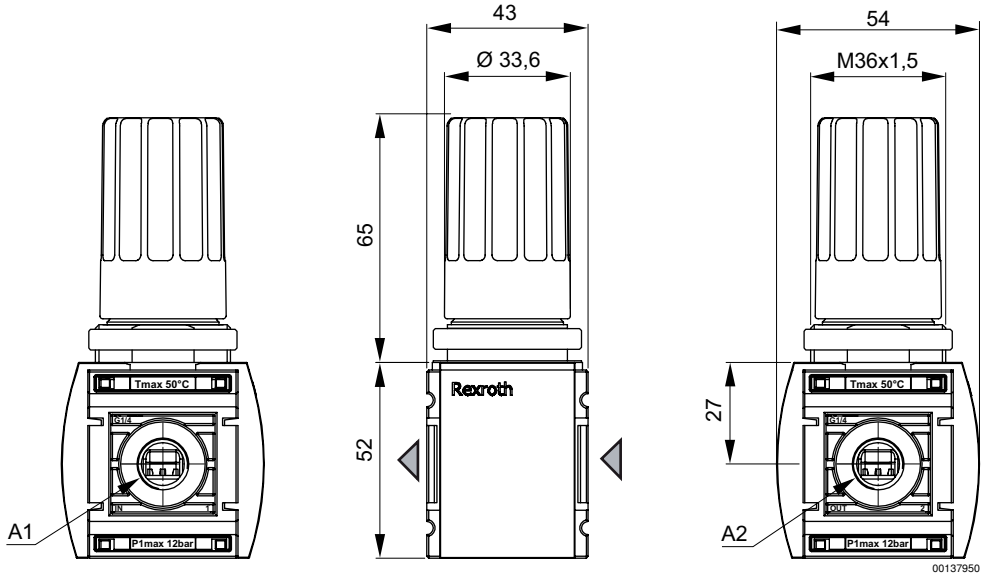

A1 = Eingang
A2 = Ausgang