Aufbereitung von Druckluft → Wartungseinheiten und Komponenten

Membrantrockner, Serie AS3-ADD

► G 1/2

00134257

Bauart	Membrantrockner
Einbaulage	senkrecht
Betriebsdruck min./max.	4 bar / 12,5 bar
Medium	Druckluft
Mediumstemperatur min./max.	+2°C / +50°C
Umgebungstemperatur min./max.	+2°C / +50°C
Filterelement	nicht wechselbar
Absenkung Drucktaupunkt	20 °C
Werkstoffe:	
Gehäuse	Polyamid
Frontplatte	Acrylnitril-Butadien-Styrol
Dichtungen	Acrylnitril-Butadien-Kautschuk
Gewindebuchse	Zink-Druckguss
Behälter	Aluminium

Technische Bemerkungen
■ Der Drucktaupunkt muss mindestens 15 °C unter der Umgebungs- und Mediumstemperatur liegen und darf max. 3 °C betragen.
■ Hinweis: Luft darf kein Kondensat enthalten
■ Spülluft ca. 12 % vom Nenndurchfluss Qn
■ Empfohlene Vorfilterung [µm]: 5 / 0.01 µm

	Anschluss	Qn	Gewicht	Abb.	Bem.	Material-nummer
		[l/min]	[kg]			
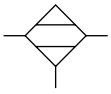	G 1/2	400	2,03	Fig. 1	-	R412007078
		500	3,26	Fig. 2	1)	R412007079
		660	3,56	Fig. 2	1)	R412007080
		950	3,9	Fig. 2	1)	**R412007081**
1) incl. Verteiler						

Aufbereitung von Druckluft → Wartungseinheiten und Komponenten

Membrantrockner, Serie AS3-ADD

► G 1/2

Abmessungen, Fig. 1

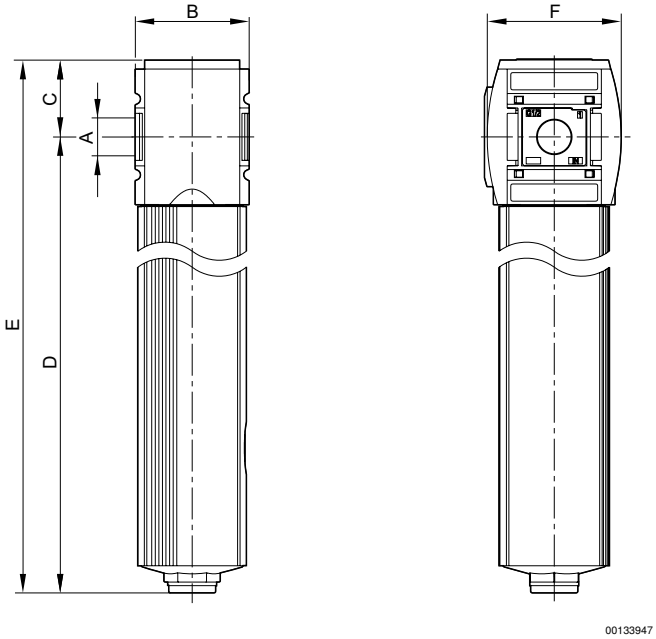

Materialnummer	A	B	C	D	E	F						
R412007078	G 1/2	63	43	478	521	74						

Abmessungen, Fig. 2

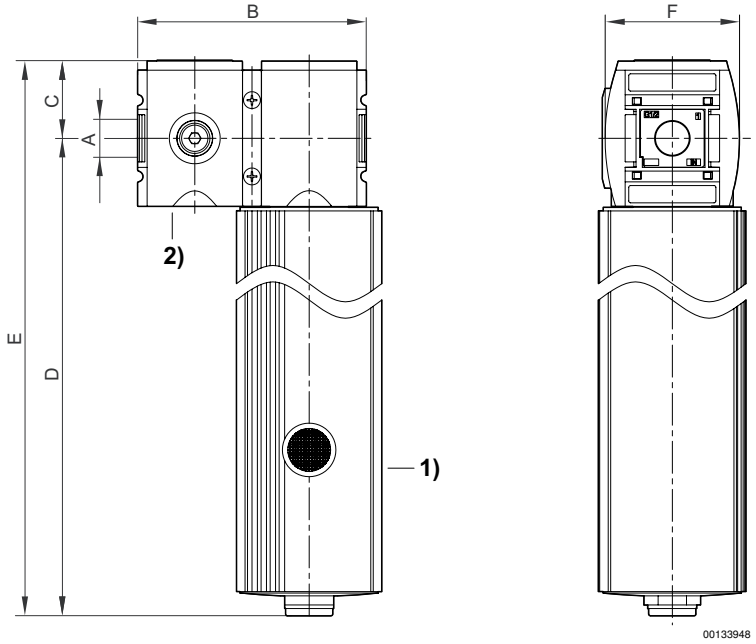

1) Membrantrockner
2) Verteiler

Aufbereitung von Druckluft → Wartungseinheiten und Komponenten

Membrantrockner, Serie AS3-ADD

► G 1/2

Materialnummer	A	B	C	D	E	F						
R412007079	G 1/2	126	43	464	507	74						
R412007080	G 1/2	126	43	515	558	74						
R412007081	G 1/2	126	43	584	627	74						

Leistungskurven

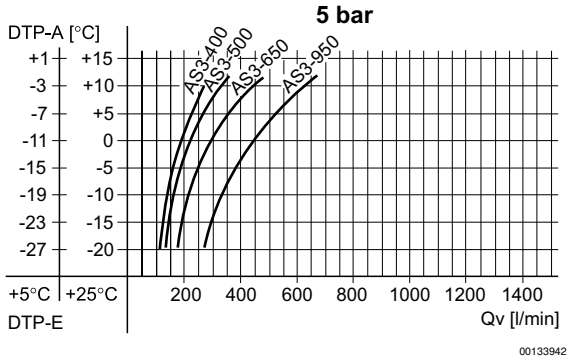

DTP-E: Drucktaupunkt Eingang
DTP-A: Drucktaupunkt Ausgang
Qv: Eingangsvolumenstrom (Nenndurchfluss Qn + Spülluft)
Für abweichende Bedingungen richten Sie sich bitte an das nächst gelegene Bosch Rexroth-Vertriebszentrum.

Leistungskurven

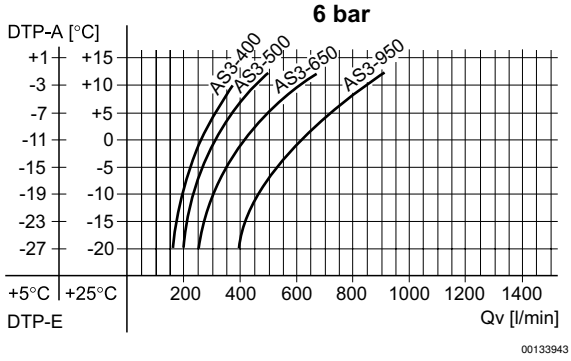

DTP-E: Drucktaupunkt Eingang
DTP-A: Drucktaupunkt Ausgang
Qv: Eingangsvolumenstrom (Nenndurchfluss Qn + Spülluft)
Für abweichende Bedingungen richten Sie sich bitte an das nächst gelegene Bosch Rexroth-Vertriebszentrum.

Membrantrockner, Serie AS3-ADD

► G 1/2

Leistungskurven

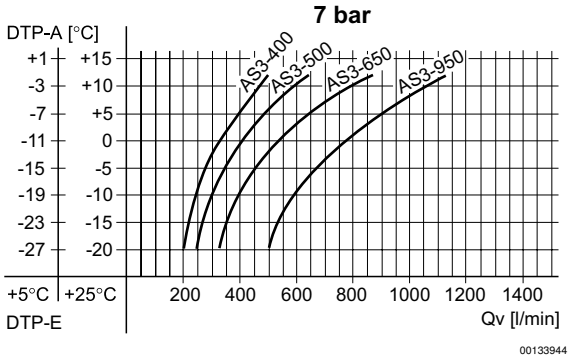

DTP-E: Drucktaupunkt Eingang
DTP-A: Drucktaupunkt Ausgang
Qv: Eingangsvolumenstrom (Nenndurchfluss Qn + Spülluft)
Für abweichende Bedingungen richten Sie sich bitte an das nächst gelegene Bosch Rexroth-Vertriebszentrum.

Leistungskurven

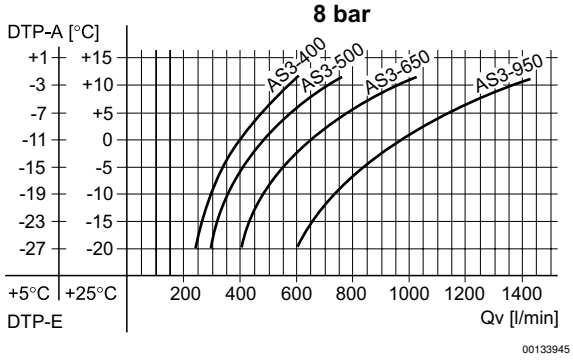

DTP-E: Drucktaupunkt Eingang
DTP-A: Drucktaupunkt Ausgang
Qv: Eingangsvolumenstrom (Nenndurchfluss Qn + Spülluft)
Für abweichende Bedingungen richten Sie sich bitte an das nächst gelegene Bosch Rexroth-Vertriebszentrum.

Aufbereitung von Druckluft → Wartungseinheiten und Komponenten

Membrantrockner, Serie AS3-ADD

► G 1/2

Beispiel
gesucht:
geeigneter Membrantrockner

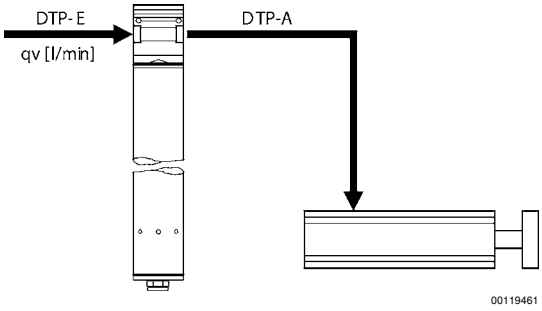

Beispiel
geg.: Qn = 350 l/min, DTP-E = +5 [+25] °C,
ges.: DTP-A = -15 [-3] °C geeigneter Membrantrockner

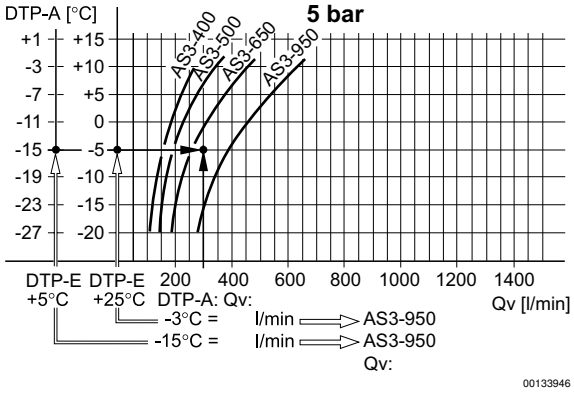

Ergebnis: Membrantrockner AS3-950
(mit einem Qn von 950 l/min), Materialnummer R412007081