Zylinderzubehör → Verbindungsbausätze Handhabung

Easy–2–Combine, Verbindungsbausatz

► Für Kombination: RTC-HD / GPC-E

00129826

Zentrierhülse	Nichtrostender Stahl
Anschlussplatte	Aluminium, eloxiert
Schrauben 1)	Stahl, verzinkt
Nutstein	Nichtrostender Stahl; Stahl, verzinkt

1) ISO 4762:2004

Technische Bemerkungen
■ Das Produkt ist Teil des EasyHandling Systems.

Easy–2–Combine-Basis	Easy–2–Combine-Anbauteil	Easy–2–Combine-Bausatz	Gewicht	Materialnummer
			[kg]	
GPC-ST-12, GPC-ST-20, MSC-12, RTC-HD 16, RTC-HD 25	GPC-E-12, ZSC-10	CK1-LI-13	0,1	R412004665
GPC-ST-12, GPC-ST-20, GSU-16, MSC-16, MSC-20, RTC-CG 16	GPC-E-16, ZSC-16	CK1-LI-14	0,17	R412004661
GSU-25, MSC-25, RTC-CG 32, RTC-HD 32, RTC-HD 40	GPC-E-20, ZSC-20	CK1-LI-15	0,26	R412004662

Schlittenmontage: quer

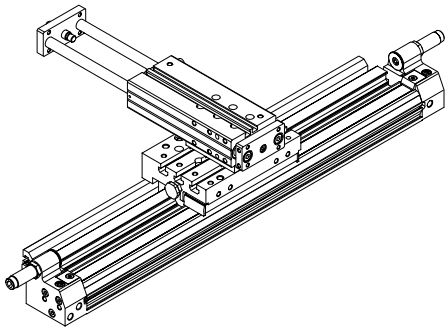

00129821

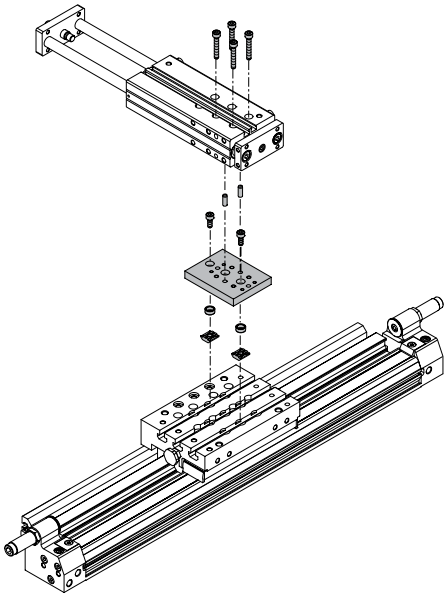

00129822

Zylinderzubehör → Verbindungsbausätze Handhabung

Easy–2–Combine, Verbindungsbausatz

► Für Kombination: RTC-HD / GPC-E

CK1-LI-13

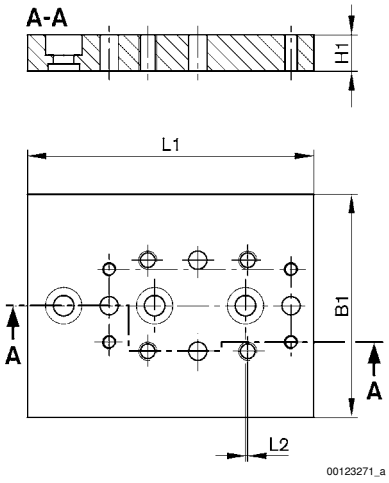

CK1-LI-14 / -15

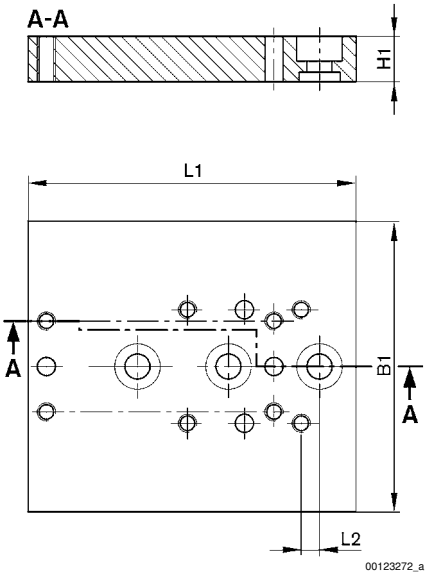

Easy–2–Combine-Bausatz	B1	H1	L1	L2				
CK1-LI-13	49	8	63	0,5				
CK1-LI-14	64	10	72	4				
CK1-LI-15	76	12	77,5	1,5				

Lieferumfang: A) Verbindungsplatte B) Schrauben C) Zentrierhülsen D) Zentrierstifte E) Nutensteine

Easy–2–Combine-Bausatz	A	B 1)	C	D
CK1-LI-13	1 x	4 x M3x16; 4 x M4x10; 4 x M4x30	2 x Ø 7; 2 x Ø 9	2 x 4 m6x12
CK1-LI-14	1 x	4 x M4x20; 4 x M4x35; 2 x M5x10; 2 x M5x12; 2 x M5x14	6 x Ø 9	2 x 4 m6x12
CK1-LI-15	1 x	4 x M5x20; 4 x M5x40; 2 x M6x14; 4 x M6x16	4 x Ø 12; 2 x Ø 12-9	2 x 4 m6x12

Easy–2–Combine-Bausatz	E									
CK1-LI-13	2 x N6 / M4									
CK1-LI-14	2 x N6 / M5									
CK1-LI-15	2 x N8 / M6									

1) Anzugsmoment M3 = 2,2 Nm ± 10%; M4 = 3,5 Nm ± 10%; M5 = 6,0 Nm ± 10%; M6 = 10 Nm ± 10%