Wegeventile → Elektrisch betätigt

5/2-Wegeventil, Serie TC15

► Qn = 1500 l/min ► Rohranschluss ► Druckluftanschluss Ausgang: G 1/4 ► Elektr. Anschluss: Stecker, M8, 4-polig ► Handhilfsbetätigung: rastend ► einseitig betätigt, beidseitig betätigt

00137990

Bauart	Schieberventil, überschneidungsfrei
Dichtprinzip	weich dichtend
Montage auf Sammelanschlussleiste	P-Leiste
Betriebsdruck min./max.	Siehe Tabelle unten
Steuerdruck min./max.	Siehe Tabelle unten
Umgebungstemperatur min./max.	-10°C / +50°C
Mediumstemperatur min./max.	-10°C / +50°C
Medium	Druckluft
Max. Partikelgröße	5 µm
Ölgehalt der Druckluft	0 mg/m³ - 5 mg/m³
Norm elektr. Anschluss	DIN EN 60947-5-2
Schutzklasse nach DIN EN 61140 elektrisch	Klasse III
Schutzartmit Leitungsdose / Stecker	IP 65
Statusanzeige LED	Gelb
Einschaltdauer	100 %
Anzugsmoment der Befestigungsschraube	2,5 Nm
Gewicht	Siehe Tabelle unten
Werkstoffe:	
Gehäuse	Polyamid, glasfaserverstärkt
Dichtungen	Acrylnitril-Butadien-Kautschuk; Hydrierter Nitril-Butadien-Kautschuk
Frontplatte	Polyamid, glasfaserverstärkt

Technische Bemerkungen
■ Der Drucktaupunkt muss mindestens 15 °C unter der Umgebungs- und Mediumstemperatur liegen und darf max. 3 °C betragen.
■ Der Ölgehalt der Druckluft muss über die gesamte Lebensdauer konstant bleiben.
■ Verwenden Sie ausschließlich von Bosch Rexroth zugelassene Öle, siehe Kapitel „Technische Informationen“.

Betriebsspannung	Spannungs toleranz	Leistungsaufnahme
DC	DC	DC
		W
24 V	-10% / +10%	2,2

	HHB	Druckluftanschluss				Betriebs-spannung	Durchflussleitwert			Nenn-wider-stand	Materialnummer
		Eingang	Ausgang	Entlüf-tung	Steu-eran-schluss	DC	b	C	Qn		
								[l/(s*bar)]	[l/min]		
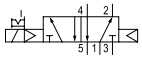		G 1/4	G 1/4	G 1/4	-	24 V	0,33	6,8	1500	280	0820058201
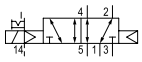		G 1/4	G 1/4	G 1/4	M5	24 V	0,33	6,8	1500	280	0820058251

Wegeventile → Elektrisch betätigt

5/2-Wegeventil, Serie TC15

► Qn = 1500 l/min ► Rohranschluss ► Druckluftanschluss Ausgang: G 1/4 ► Elektr. Anschluss: Stecker, M8, 4-polig ► Handhilfsbetätigung: rastend ► einseitig betätigt, beidseitig betätigt

	HHB	Druckluftanschluss				Betriebs-spannung	Durchflussleitwert			Nenn-wider-stand	Materialnummer
		Eingang	Ausgang	Entlüf-tung	Steu-eran-schluss	DC	b	C	Qn		
								[l/(s*bar)]	[l/min]		
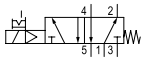		G 1/4	G 1/4	G 1/4	-	24 V	0,33	6,8	1500	280	**0820058211**
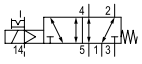		G 1/4	G 1/4	G 1/4	M5	24 V	0,33	6,8	1500	280	**0820058261**
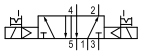		G 1/4	G 1/4	G 1/4	-	24 V	0,33	6,8	1500	280	**0820058221**
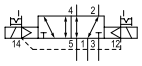		G 1/4	G 1/4	G 1/4	M5	24 V	0,33	6,8	1500	280	0820058271

Materialnummer	Betriebsdruck min./max.	Steuerdruck min./max.	Einschaltzeit	Ausschaltzeit	Gewicht	Bem.
	[bar]	[bar]	[ms]	[ms]	[kg]	
0820058201	2,5 / 10	2,5 / 10	21	22	0,235	1)
0820058251	-0,9 / 10	2,5 / 10	21	22	0,235	2)
0820058211	3 / 10	3 / 10	12	35	0,235	1)
0820058261	-0,9 / 10	3 / 10	12	35	0,235	2)
0820058221	2 / 10	2 / 10	10	10	0,265	1)
0820058271	-0,9 / 10	2 / 10	10	10	0,265	2)

HHB = Handhilfsbetätigung
1) Vorsteuerung: intern
2) Vorsteuerung: extern
Steckanschluss: Messing, vernickelt; Zink-Druckguss, verchromt
Nenndurchfluss Qn bei 6 bar und Δp = 1 bar

Wegeventile → Elektrisch betätigt

5/2-Wegeventil, Serie TC15

► Qn = 1500 l/min ► Rohranschluss ► Druckluftanschluss Ausgang: G 1/4 ► Elektr. Anschluss: Stecker, M8, 4-polig ► Handhilfsbetätigung: rastend ► einseitig betätigt, beidseitig betätigt

Abmessungen, einseitig betätigt

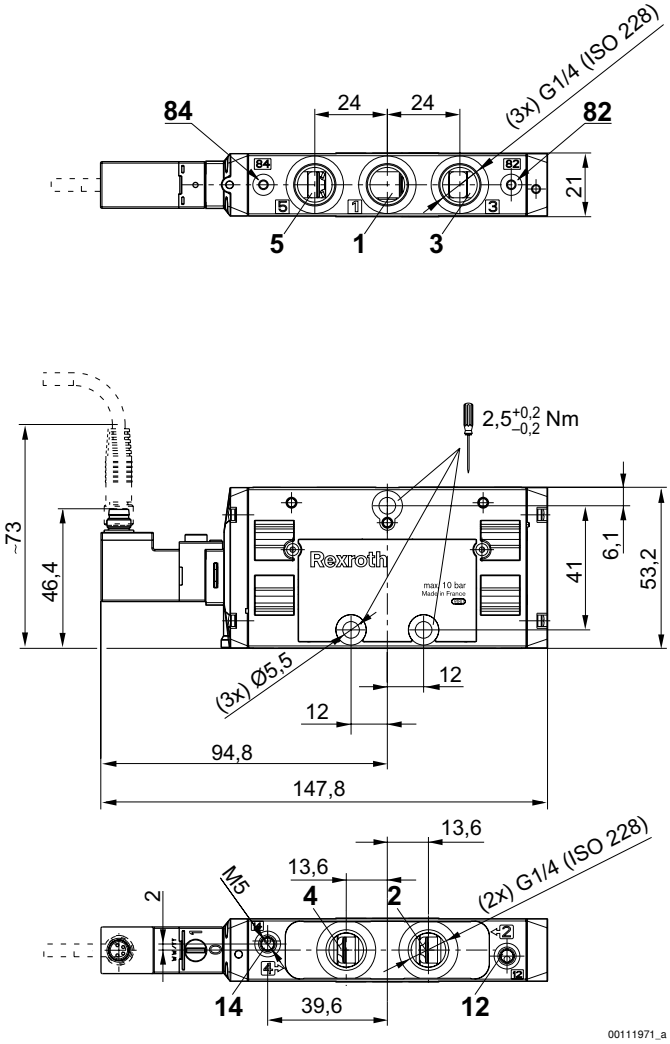

Wegeventile → Elektrisch betätigt

5/2-Wegeventil, Serie TC15

► Qn = 1500 l/min ► Rohranschluss ► Druckluftanschluss Ausgang: G 1/4 ► Elektr. Anschluss: Stecker, M8, 4-polig ► Handhilfsbetätigung: rastend ► einseitig betätigt, beidseitig betätigt

Abmessungen, beidseitig betätigt

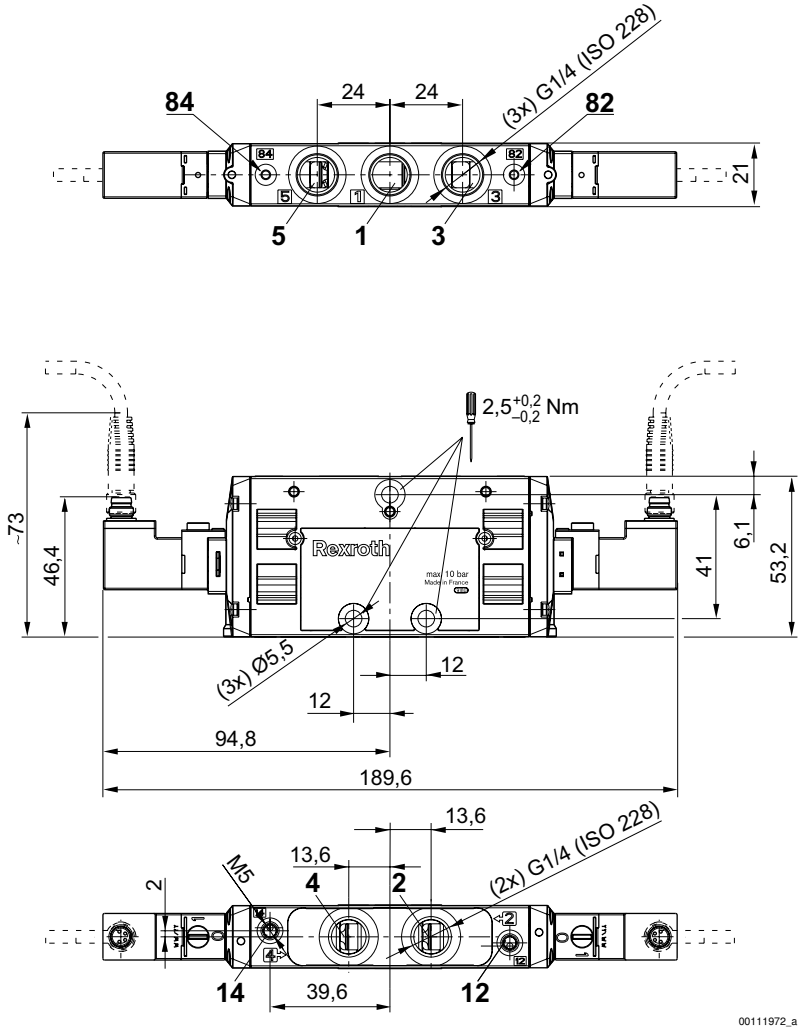

PIN-Belegung und Kabelfarben für Leitungsdose

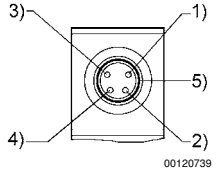

PIN-Belegung:
1) PIN nicht belegt
2) PIN nicht belegt
3) 0V
4) 24 V
5) LED
Kabelfarben
1) braun
2) weiß
3) blau
4) schwarz
Hinweis: Bipolare Schutzbeschaltung gegen Überspannung