Wegeventile → Elektrisch betätigt

5/2-Wegeventil, Serie TC15

► Qn = 1500 l/min ► Rohranschluss ► Druckluftanschluss Ausgang: G 1/4 ► Elektr. Anschluss: Stecker, ISO 15217, Form C ► Handhilfsbetätigung: nicht rastend ► einseitig betätigt, beidseitig betätigt

00137676

Bauart	Schieberventil, überschneidungsfrei
Dichtprinzip	weich dichtend
Montage auf Sammelanschlussleiste	P-Leiste
Betriebsdruck min./max.	Siehe Tabelle unten
Steuerdruck min./max.	Siehe Tabelle unten
Umgebungstemperatur min./max.	-10°C / +50°C
Mediumstemperatur min./max.	-10°C / +50°C
Medium	Druckluft
Max. Partikelgröße	5 µm
Ölgehalt der Druckluft	0 mg/m³ - 5 mg/m³
Norm elektr. Anschluss	ISO 15217
Schutzartmit Leitungsdose / Stecker	IP 65
Einschaltdauer	100 %
Störaussendung nach	EN 50081:1992
Anzugsmoment der Befestigungsschraube	2,5 Nm
Gewicht	Siehe Tabelle unten
Werkstoffe:	
Gehäuse	Polyamid, glasfaserverstärkt
Dichtungen	Acrylnitril-Butadien-Kautschuk; Hydrierter Nitril-Butadien-Kautschuk
Frontplatte	Polyamid, glasfaserverstärkt

Technische Bemerkungen
■ Der Drucktaupunkt muss mindestens 15 °C unter der Umgebungs- und Mediumstemperatur liegen und darf max. 3 °C betragen.
■ Der Ölgehalt der Druckluft muss über die gesamte Lebensdauer konstant bleiben.
■ Verwenden Sie ausschließlich von Bosch Rexroth zugelassene Öle, siehe Kapitel „Technische Informationen“.

Betriebsspannung	Spannungs toleranz	Leistungsaufnahme
DC	DC	DC
		W
24 V	-10% / +10%	2

	HHB	Druckluftanschluss				Betriebs-spannung	Durchflussleitwert			Nenn-wider-stand	Materialnummer
		Eingang	Ausgang	Entlüf-tung	Steu-eran-schluss	DC	b	C	Qn		
								[l/(s*bar)]	[l/min]		
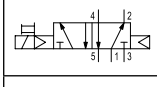		G 1/4	G 1/4	G 1/4	-	24 V	0,33	6,8	1500	280	**0820058101**
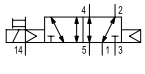		G 1/4	G 1/4	G 1/4	M5	24 V	0,33	6,8	1500	280	**0820058151**

Wegeventile → Elektrisch betätigt

5/2-Wegeventil, Serie TC15

► Qn = 1500 l/min ► Rohranschluss ► Druckluftanschluss Ausgang: G 1/4 ► Elektr. Anschluss: Stecker, ISO 15217, Form C ► Handhilfsbetätigung: nicht rastend ► einseitig betätigt, beidseitig betätigt

	HHB	Druckluftanschluss				Betriebs-spannung	Durchflussleitwert			Nenn-wider-stand	Materialnummer
		Eingang	Ausgang	Entlüf-tung	Steu-eran-schluss	DC	b	C	Qn		
								[l/(s*bar)]	[l/min]		
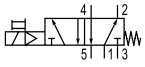		G 1/4	G 1/4	G 1/4	-	24 V -	0,33	6,8	1500	280 -	**0820058126** R422103064
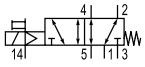		G 1/4	G 1/4	G 1/4	M5	24 V -	0,33	6,8	1500	280 -	**0820058176** R422103066
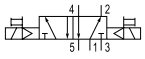		G 1/4	G 1/4	G 1/4	-	24 V -	0,33	6,8	1500	280 -	**0820058601** R422103068
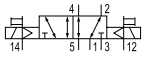		G 1/4	G 1/4	G 1/4	M5	24 V -	0,33	6,8	1500	280 -	**0820058651** R422103070

Materialnummer	Betriebsdruck min./max.	Steuerdruck min./max.	Einschaltzeit	Ausschaltzeit	Gewicht	Bem.
	[bar]	[bar]	[ms]	[ms]	[kg]	
0820058101	2,5 / 10	2,5 / 10	21	22	0,235	1)
0820058151	-0,9 / 10	2,5 / 10	21	22	0,235	2)
0820058126 R422103064	3 / 10	3 / 10	12	35	0,235	1) 1); 3)
0820058176 R422103066	-0,9 / 10	3 / 10	12	35	0,235	2) 2); 3)
0820058601 R422103068	2 / 10	2 / 10	10	10	0,263	1) 1); 3)
0820058651 R422103070	-0,9 / 10	2 / 10	10	10	0,263	2) 2); 3)

HHB = Handhilfsbetätigung
1) Vorsteuerung: intern
2) Vorsteuerung: extern
3) Basisventil ohne Spule
Steckanschluss: Messing, vernickelt; Zink-Druckguss, verchromt
Nenndurchfluss Qn bei 6 bar und Δp = 1 bar

Wegeventile → Elektrisch betätigt

5/2-Wegeventil, Serie TC15

► Qn = 1500 l/min ► Rohranschluss ► Druckluftanschluss Ausgang: G 1/4 ► Elektr. Anschluss: Stecker, ISO 15217, Form C ► Handhilfsbetätigung: nicht rastend ► einseitig betätigt, beidseitig betätigt

Abmessungen, einseitig betätigt

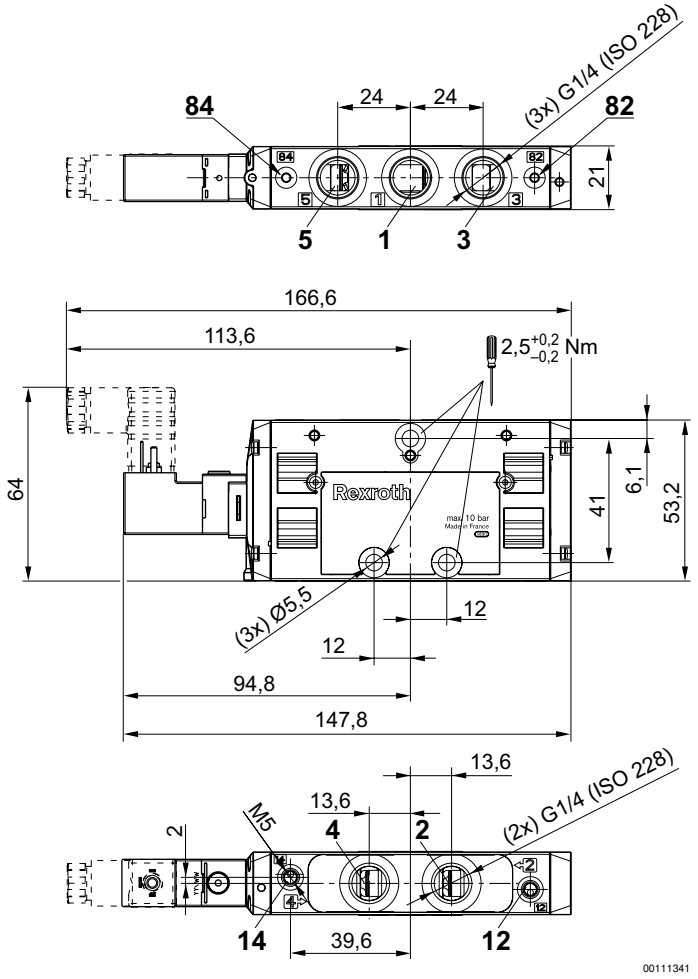

Wegeventile → Elektrisch betätigt

5/2-Wegeventil, Serie TC15

► Qn = 1500 l/min ► Rohranschluss ► Druckluftanschluss Ausgang: G 1/4 ► Elektr. Anschluss: Stecker, ISO 15217, Form C ► Handhilfsbetätigung: nicht rastend ► einseitig betätigt, beidseitig betätigt
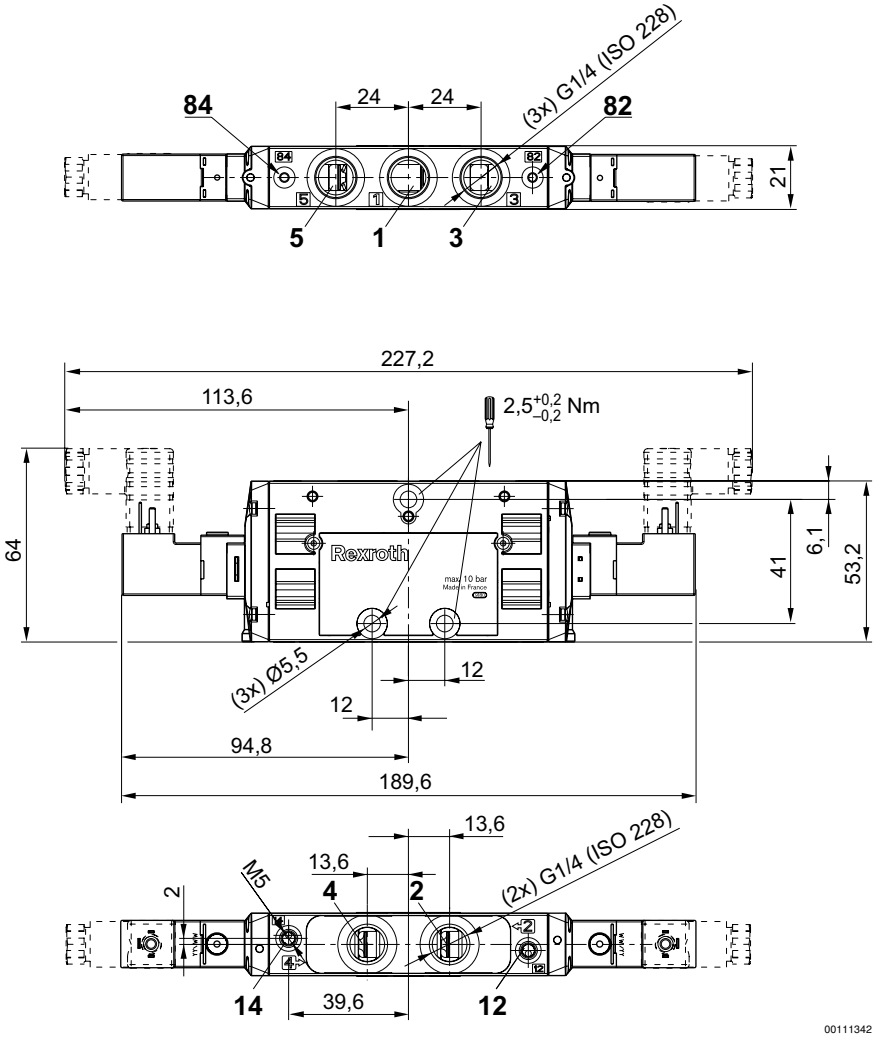
Abmessungen, beidseitig betätigt