Accessoires pour vérins → Fixations de vérin, série CM1

AT4, Palier pour fixation à tourillon MT4, MT5, MT6

► Fixation du vérin selon ISO 15552

00105163

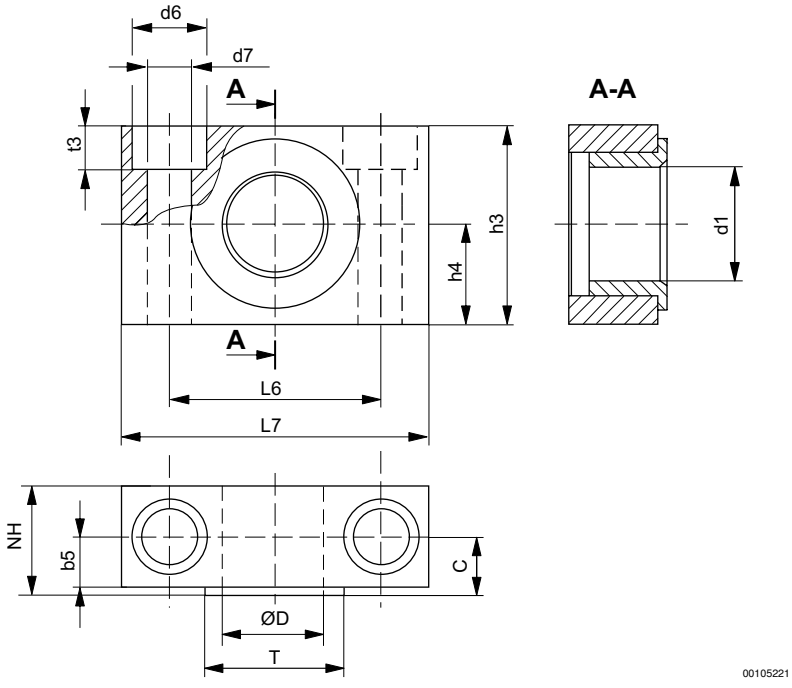

Référence	Ø du piston	ØD H7	T H7	b5	d1 G7	Ød6 H13	Ød7 H13	h3	h4	L6	L7
1827001603	20 / 25 / 32	12	18	7,5	12	11	6,6	30	15 ±0,1	32 ±0,2	46
1827001604	40 / 50	16	22	9	16	15	9	36	18 ±0,1	36 ±0,2	55
1827001605	63 / 80	20	26	10	20	18	11	40	20 ±0,1	42 ±0,2	65
1827001606	100 / 125	25	32	12,5	25	20	14	50	25 ±0,1	50 ±0,2	75
1827001607	160 / 200	32	40	18,5	32	26	18	60	30 ±0,2	60 ±0,3	92
R412018908	250	40	50	22,5	40	33	22	70	35	90	140
R412018903	320	50	60	27,5	50	40	26	80	40	100	150

Référence	NH	t3 –0,4	C	Matériau	Surface	Palier lisse	Quantité livrée [Pcs.]			
1827001603	18	6,8	10,5	Acier	galvanisé	Bronze fritté	2			
1827001604	21	9	12	Acier	galvanisé	Bronze fritté	2			
1827001605	23	11	13	Acier	galvanisé	Bronze fritté	2			
1827001606	28,5	13	16	Acier	galvanisé	Bronze fritté	2			
1827001607	40	17,5	22,5	Acier	galvanisé	Bronze fritté	2			
R412018908	50	21,5	27,5	Acier	galvanisé	Bronze fritté	2			
R412018903	60	25,5	32,5	Acier	galvanisé	Bronze fritté	2			