Vérins à tige → Produits complémentaires

Vérin compact, Série KPZ-vérin tandem

► Ø 25 - 80 mm ► Quadruple ► Orifices: M5 - G 1/8 ► À double effet ► Avec piston magnétique ► Amortissement: élastique ► Tige de piston: renforcé, Taraudage

00105153

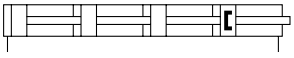

a85

Raccordement de l'air comprimé	Taraudage
Pression de service mini/maxi	1 bar / 10 bar
Températures ambiantes min. / max.	-20°C / +80°C
Température min./max. du fluide	-20°C / +80°C
Fluide	Air comprimé
Taille de particule max.	5 μm
Teneur en huile de l'air comprimé	0 mg/m³ - 5 mg/m³
Pression	6 bar

Matériaux :	
Tube du vérin	Aluminium, anodisé
Tige de piston	Acier inoxydable
Couvercle avant	Aluminium
Couvercle d'extrémité	Aluminium
Joint	Polyuréthane (PUR)
Racleur	Polyuréthane (PUR)

Remarques techniques

- Le point de rosée doit se situer à au moins 15 °C sous la température ambiante et la température du fluide et peut atteindre max. 3 °C.
- La teneur en huile de l'air comprimé doit rester constante tout au long de la durée de vie.
- Utilisez exclusivement les huiles autorisées par Bosch Rexroth, voir chapitre ''Informations techniques''.
- Pour commander cette variante avec filetage, veuillez utiliser notre configurateur Internet.

Ø du piston		**[mm]**	**25**	**40**	**63**	**80**	
Force du piston entrante		[N]	220	560	1480	2390	
Force du piston sortante		[N]	910	2340	6090	9840	
Energie de frappe		[J]	0,2	0,52	0,75	0,75	
Poids	0 mm course	[kg]	0,581	1,418	3,138	6,114	
	+10 mm course	[kg]	0,1	0,195	0,359	0,518	
Course maxi		[mm]	200	200	200	200	

	Ø du piston **Filetage de la tige de piston** **Orifices**	**25** **M6** **M5**	**40** **M10** **M5**	**63** **M12** **G 1/8**	**80** **M16** **G 1/8**	
	Course 5	0822592400	0822594400	0822596400	0822597400	

Produit configurable

Ce produit est configurable. Veuillez utiliser notre configurateur sur http://www.rexrothpneumatics.com ou contacter le service des ventes Bosch Rexroth le plus proche.

Produits complémentaires

Les références signalisées en gras sont disponibles départ entrepôt central en Allemagne. Pour des informations détaillées, voir Panier

Vérins à tige → Produits complémentaires

Vérin compact, Série KPZ-vérin tandem

► Ø 25 - 80 mm ► Quadruple ► Orifices: M5 - G 1/8 ► À double effet ► Avec piston magnétique ► Amortissement: élastique ► Tige de piston: renforcé, Taraudage

Dimensions

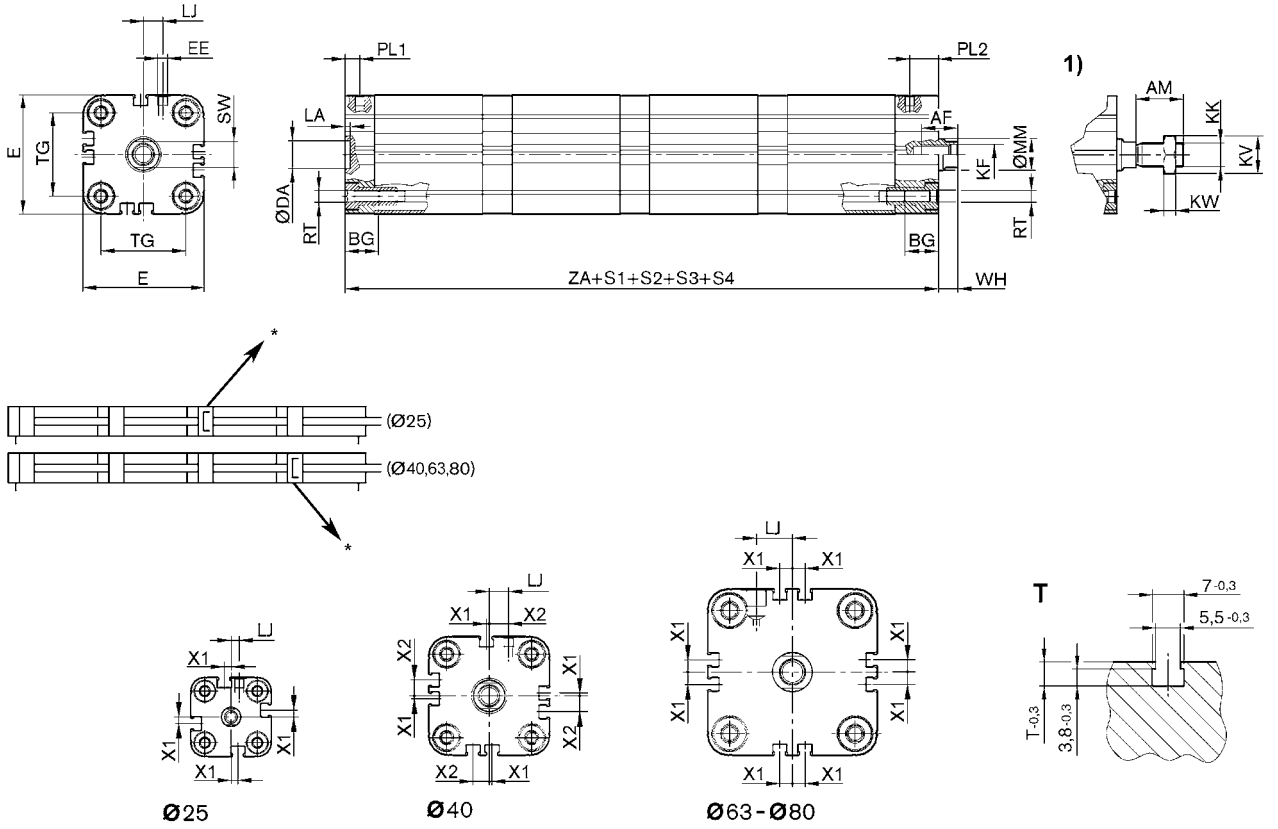

S = course
T = Vue pour rainure de capteur
1) Filetage
Pour commander cette variante avec filetage, veuillez utiliser notre configurateur Internet.
* Position de l'aimant

Ø du piston	AF	AM	BG	DA H11	E	EE	KF H6	KK	KV	KW	LA	LJ	MM f8
25	10	22	16	12	40	M5	M6	M10x1,25	17	6	2,5	4	10
40	16	24	20	14	60	M5	M10	M12x1,25	19	7	2,5	9,5	16
63	20	32	20	18	84	G 1/8	M12	M16x1,5	24	8	2,5	17,8	20
80	24	40	22	23	103	G 1/8	M16	M20x1,5	30	10	3	20	25

Ø du piston	PL 1	PL 2	RT 6H	SW h13	T	TG	WH	X1	X2	ZA 4			
25	7,5	7,5	M5	8	5,3	26 ±0,4	7,5	3,4	–	143			
40	12,5	14,5	M6	13	5,4	42 ±0,5	9,5	1,4	8	178,5			
63	11,5	19	M8	16	5,7	62 ±0,7	10	6,15	–	201			
80	13,8	19,8	M10	21	6,1	82 ±0,7	12	7,7	–	235,5			