Cilindro con asta →

Minicilindro, ISO 6432, Serie OCT

► Ø 12 - 25 mm ► Raccordi: M5 - G 1/8 ► a doppio effetto ► con pistone magnetico ► Ammortizzamento: pneumatico, regolabile ► con cerniera posteriore integrata ► Asta pistone: con dispositivo antirotazione, filettatura esterna

00118479

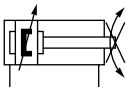

a64

Norme	ISO 6432
Raccordo aria compressa	filettatura interna
Pressione di esercizio min/max	1,5 bar / 10 bar
Temperatura ambiente min./max.	-20°C / +75°C
Temperatura del fluido min./max.	-20°C / +75°C
Fluido	Aria compressa
Dimensione max. particella	50 μm
contenuto di olio dell'aria compressa	0 mg/m³ - 5 mg/m³
Pressione per determinare le forze del pistone	6,3 bar

Materiali:

canna del cilindro	alluminio, eloxiert
Asta pistone	acciaio inox
Coperchio frontale	Poliarilammide
Coperchio terminale	Poliarilammide
Guarnizione	poliuretano
Dado per fissaggio cilindro	alluminio, eloxiert
dado per asta pistone	acciaio inox
Raschia-asta	Gomma poliestereuretano

Note tecniche

- Il punto di rugiada in pressione deve essere inferiore alla temperatura ambiente e a quella del fluido di almeno 15 °C e non superare il valore di 3 °C.
- Il contenuto di olio dell'aria compressa deve rimanere costante per tutta la durata.
- Utilizzare esclusivamente olio omologato Bosch Rexroth, vedere capitolo "Dati tecnici".
- elemento di bloccaggio per sensore di campo magnetico necessario

Ø pistone		**[mm]**	**12**	**16**	**20**	**25**	
Forza del pistone in entrata		[N]	64	130	195	259	
Forza del pistone in uscita		[N]	81	148	227	309	
Lunghezza di ammortizzamento		[mm]	10	10	13	16	
Energia di ammortizzamento		[J]	0,5	0,6	1,5	2,3	
Peso	corsa da 0 mm	[kg]	0,058	0,07	0,122	0,168	
	+10 mm corsa	[kg]	0,007	0,007	0,009	0,012	
Corsa max.		[mm]	600	950	1100	1300	

Prodotti integrativi

I numeri di materiale in grassetto sono disponibili franco magazzino centrale in Germania; per informazioni dettagliate vedere Carrello

Cilindro con asta →

Minicilindro, ISO 6432, Serie OCT

► Ø 12 - 25 mm ► Raccordi: M5 - G 1/8 ► a doppio effetto ► con pistone magnetico ► Ammortizzamento: pneumatico, regolabile ► con cerniera posteriore integrata ► Asta pistone: con dispositivo antirotazione, filettatura esterna

	Ø pistone **Filettatura asta pistone** **Raccordi** **Filettatura esterna del cilindro** **Coppia per dispositivo antitorsione, max.**	**12** **M6** **M5** **M16x1,5** **0,1**	**16** **M6** **M5** **M16x1,5** **0,15**	**20** **M8** **G 1/8** **M22x1,5** **0,25**	**25** **M10x1,25** **G 1/8** **M22x1,5** **0,4**	
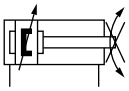	Corsa 10	R480049543	5283130020	5284130020	5285130020	
	25	R480049546	5283130050	**5284130050**	**5285130050**	
	50	R480047846	**5283130100**	**5284130100**	**5285130100**	
	80	R480049552	5283130160	**5284130160**	**5285130160**	
	100	R480049553	**5283130200**	5284130200	**5285130200**	
	125	R480049554	5283130250	5284130250	5285130250	
	160	R480049556	**5283130320**	**5284130320**	**5285130320**	
	200	R480049557	5283130400	**5284130400**	**5285130400**	
	250	R480049558	5283130500	5284130500	5285130500	
	320	R480049560	5283130640	5284130640	**5285130640**	
	400	R480049561	5283130800	5284130800	**5285130800**	
	500	R480049562	5283131000	5284131000	5285131000	

prodotto configurabile	
	Questo prodotto è configurabile. Servirsi del nostro Configuratore all'indirizzo www.boschrexroth.com/pneumatics o contattare il centro vendite Bosch Rexroth più vicino.

pistone - Ø 12 - 25

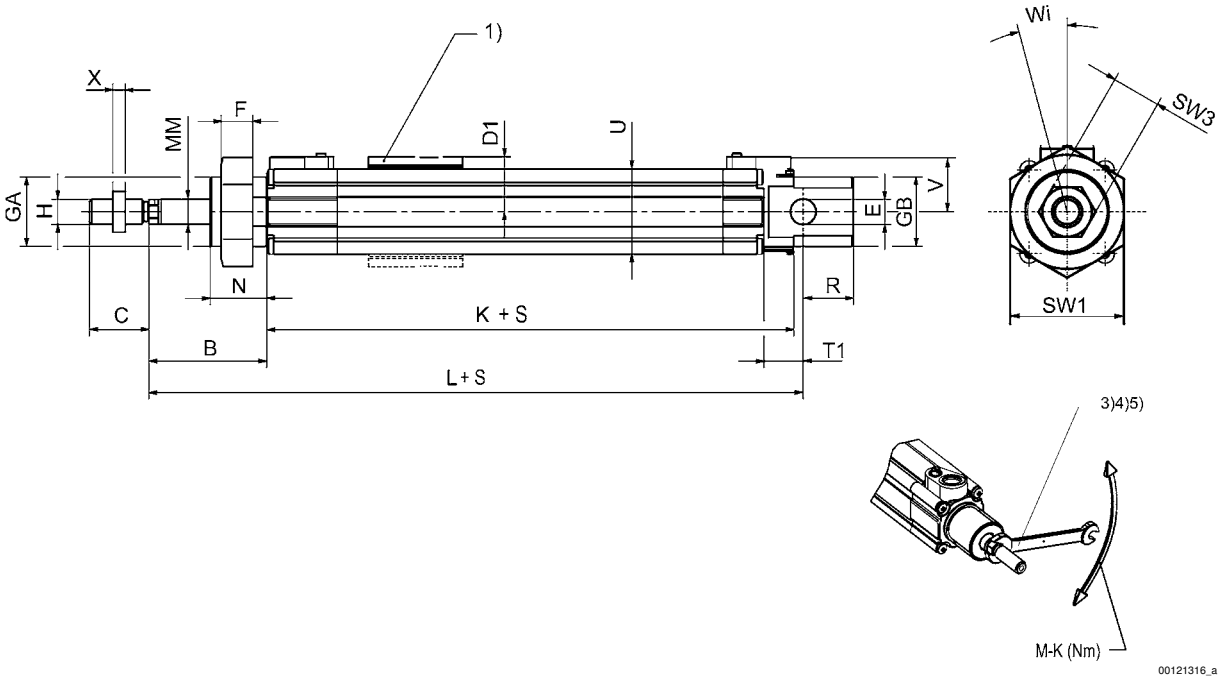

Cilindro con asta →

Minicilindro, ISO 6432, Serie OCT

► Ø 12 - 25 mm ► Raccordi: M5 - G 1/8 ► a doppio effetto ► con pistone magnetico ► Ammortizzamento: pneumatico, regolabile ► con cerniera posteriore integrata ► Asta pistone: con dispositivo antirotazione, filettatura esterna

pistone - Ø 12

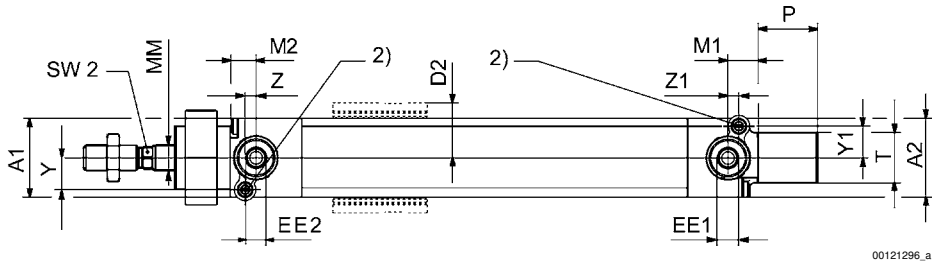

pistone - Ø 16 - 25

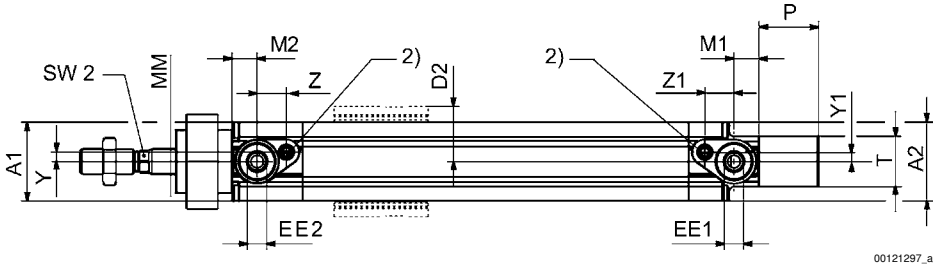

1) elemento di bloccaggio per sensore Montaggio possibile da tutti e 4 i lati del cilindro (Ø 12 mm da 3 lati).
2) intaglio nella vite di strozzamento 0,8 mm
3) non superare la coppia max. consentita M-K indicata sull'asta pistone, altrimenti il funzionamento orientato alla posizione non può essere garantito.
4) per montare i fissaggi del cilindro è necessario trattenere con un utensile l'asta del pistone.
5) vista senza dado esagonale sull'asta pistone e sulla testata del cilindro
S = corsa

Ø pistone	A1/A2	B	C –2	D1/D2	E H9	EE1/EE2	F	GA/GB	H	K	L	M1/M2
12	19	22	15	14,5	6	M5	8	M16x1,5	M6	46	75	8
16	21	22	15	15,5	6	M5	8	M16x1,5	M6	56	82	6
20	25	24	19	17,5	8	G 1/8	10	M22x1,5	M8	68	95	8
25	28,5	28	21	19,25	8	G 1/8	10	M22x1,5	M10x1,25	70	104	8

Ø pistone	MM	N	P	R	T d13	T1	U	V	X	SW1	SW2	SW3	Z/Z1
12	6	17	17	10	12	9	19	14	3,2	22	5	10	2,5
16	6	16	17	13	12	9	23	15,8	3	22	5	10	6,6
20	8	18	19	16	16	12,5	27	17,5	4	30	7	13	9,3
25	10	21	21	15	16	12,5	30	18,8	5	30	9	17	9,3

Ø pistone	Y/Y1	MK	Wi
12	7	0,10	±3,9°
16	2,4	0,15	±3,2°
20	3	0,25	±2,5°
25	3	0,40	±2,2°

MK = coppia massima sull'asta pistone
Wi = angolo di rotazione per asta pistone