Zylinderzubehör → Kolbenstangenbefestigungen, Serie CM2

AP2, Gabelkopf Stahl, verzinkt

00105171

Fig.1

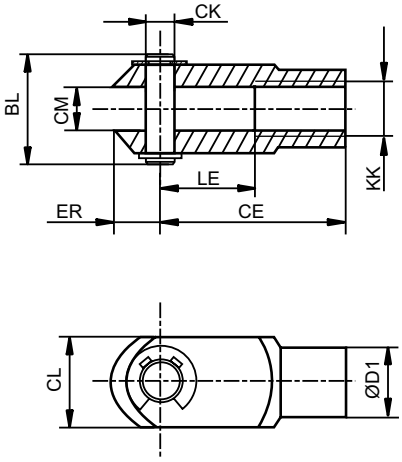

Fig. 2

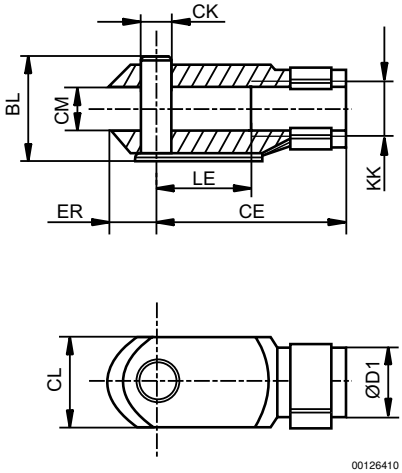

00126410

Materialnummer	KK	Fig.	BL	CE	ØCK e11	CL	CM	ØD1	ER	LE
1822122028	M4	2	11	16	4	8	4	8	5	8
1822122008	M5	2	13,5	20	5	10	5	9	6	10
1822122009	M6	2	16	24	6	12	6	10	7	12
1822122010	M8	2	21,5	32	8	16	8	14	10	16
1822122024	M10x1,25	2	26	40	10	20	10	18	12	20
1822122025	M12x1,25	2	31	48	12	24	12	20	14	24
1822122005	M16x1,5	2	39	64	16	32	16	26	19	32
1822122004	M20x1,5	2	50	80	20	40	20	34	20	40
1827001493	M27x2	1	68	110	30	55	30	48	38	54
1827001471	M36x2	1	80	144	35	70	35	60	57	72
1827001472	M42x2	1	98	168	40	85	40	70	64	84
8958000122	M10	2	26	40	10	20	10	18	12	20
8958000132	M12	2	31	48	12	24	12	20	14	24

Materialnummer	Werkstoff	Oberfläche	Gewicht							
			[kg]							
1822122028	Stahl	verzinkt	0,01							
1822122008	Stahl	verzinkt	0,01							
1822122009	Stahl	verzinkt	0,02							
1822122010	Stahl	verzinkt	0,05							
1822122024	Stahl	verzinkt	0,1							
1822122025	Stahl	verzinkt	0,16							
1822122005	Stahl	verzinkt	0,4							
1822122004	Stahl	verzinkt	0,7							
1827001493	Stahl	verzinkt	2							
1827001471	Stahl	verzinkt	4,35							
1827001472	Stahl	verzinkt	6,6							
8958000122	Stahl	verzinkt	0,1							
8958000132	Stahl	verzinkt	0,16							