Wegeventile → Ergänzungsprodukte

5/2-Wegeventil, Serie CD04

► Qn= 900 l/min ► Rohranschluss ► Druckluftanschluss Ausgang: 1/8-27 NPTF

00134141

Bauart	Schieberventil, überschneidungsfrei
Dichtprinzip	weich dichtend
Betriebsdruck min./max.	-0,95 bar / 10 bar
Umgebungstemperatur min./max.	-20°C / +65°C
Mediumstemperatur min./max.	-20°C / +65°C
Medium	Druckluft
Max. Partikelgröße	50 μm
Ölgehalt der Druckluft	0 mg/m³ - 1 mg/m³
Druckluftanschluss	nach ANSI B1.20.3

Werkstoffe:

Gehäuse	Zink-Druckguss; Polyamid, glasfaserverstärkt
Dichtungen	Acrylnitril-Butadien-Kautschuk

	Betätigungselement	Druckluftanschluss			Qn	Qn 1 → 2	Qn 2 → 3	Betätigungskraft Min.	Materialnummer
		Eingang	Ausgang	Entlüftung					
					[l/min]	[l/min]	[l/min]	[N]	
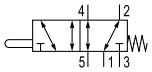	Stößel	1/8-27 NPTF	1/8-27 NPTF	1/8-27 NPTF	900	900	900	70	R412013032
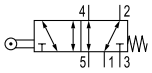	Tastrolle	1/8-27 NPTF	1/8-27 NPTF	1/8-27 NPTF	900	900	900	35	R412013028
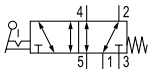	Handhebel, rastend, nicht rastend	1/8-27 NPTF	1/8-27 NPTF	1/8-27 NPTF	900	900	900	15	R412013031
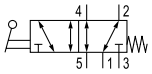	Handhebel	1/8-27 NPTF	1/8-27 NPTF	1/8-27 NPTF	900	900	900	60	R412013029
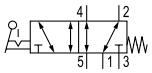	Drehhebel, rastend	1/8-27 NPTF	1/8-27 NPTF	1/8-27 NPTF	900	900	900	20	R412013030
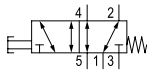	Knopf	1/8-27 NPTF	1/8-27 NPTF	1/8-27 NPTF	900	900	900	70	R412013033

Materialnummer	Werkstoff: Betätigungselement	Gewicht	Abb.
		[kg]	
R412013032	Nichtrostender Stahl	0,29	Fig. 1
R412013028	Polyoxymethylen	0,35	Fig. 2
R412013031	Polyoxymethylen	0,38	Fig. 3
R412013029	Aluminium	0,36	Fig. 4
R412013030	Nichtrostender Stahl; Kunststoff	0,56	Fig. 5
R412013033	Polyoxymethylen	0,32	Fig. 6
Nenndurchfluss Qn bei 6 bar und Δp = 1 bar			

Wegeventile → Ergänzungsprodukte

5/2-Wegeventil, Serie CD04

► Qn= 900 l/min ► Rohranschluss ► Druckluftanschluss Ausgang: 1/8-27 NPTF

Abmessungen in mm, Fig. 1, Grundventil

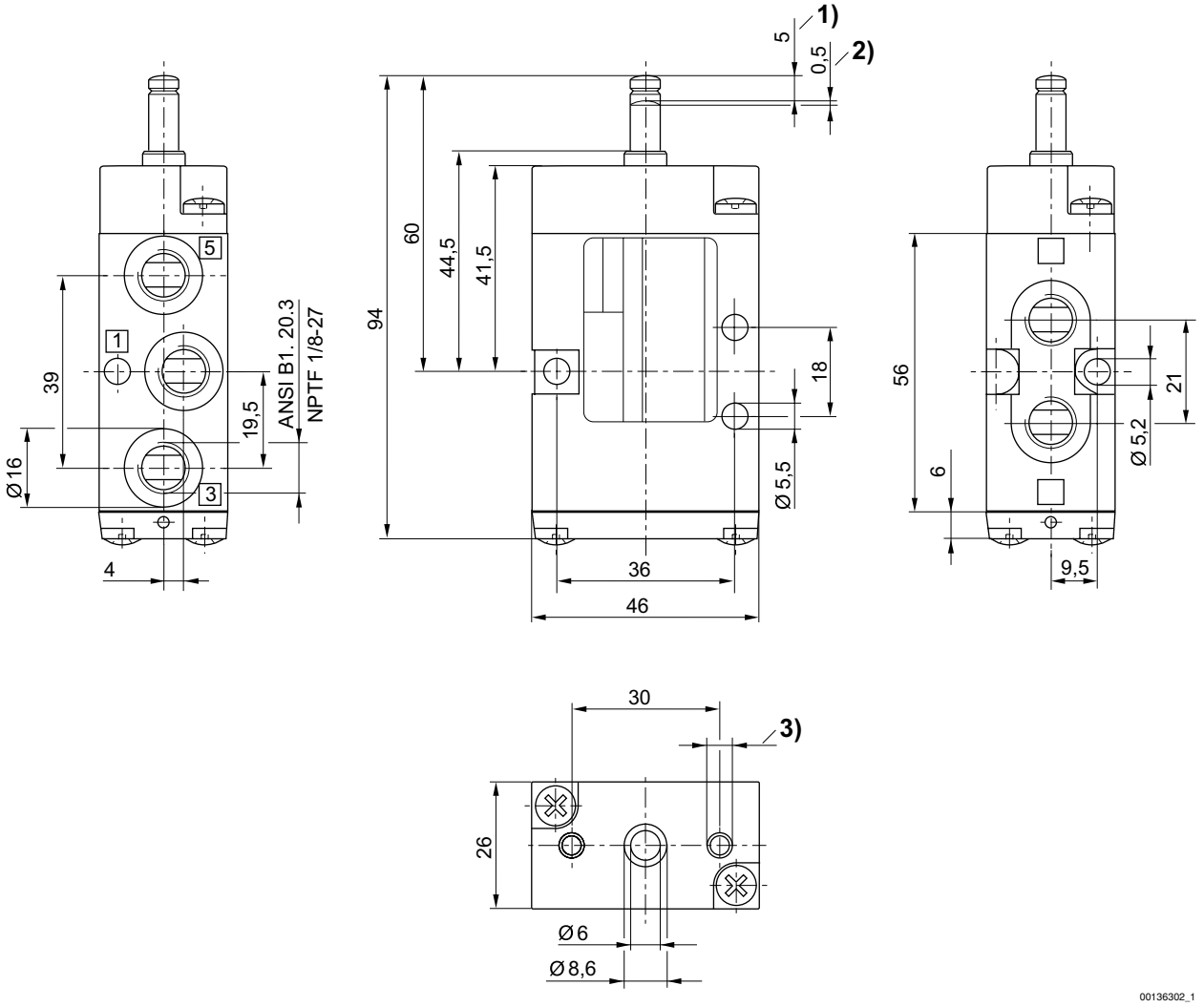

1) Hub 2) Überhub 3) Ø 4,5 - 12 tief

Wegeventile → Ergänzungsprodukte

5/2-Wegeventil, Serie CD04

► Qn= 900 l/min ► Rohranschluss ► Druckluftanschluss Ausgang: 1/8-27 NPTF

Abmessungen in inch, Fig. 1, Grundventil

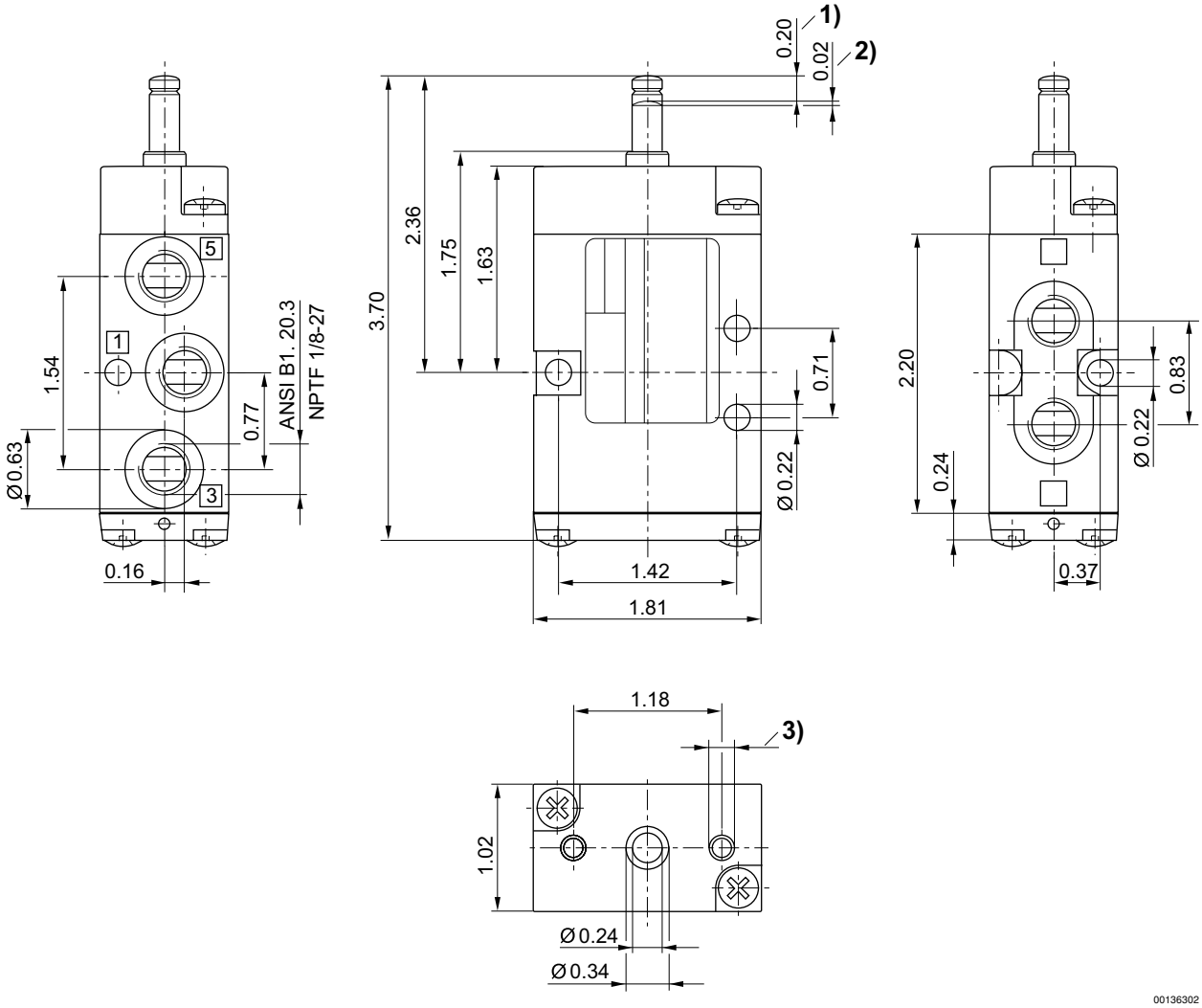

1) Hub 2) Überhub 3) Ø 0,18 - 0,47 tief

Wegeventile → Ergänzungsprodukte

5/2-Wegeventil, Serie CD04

► Qn= 900 l/min ► Rohranschluss ► Druckluftanschluss Ausgang: 1/8-27 NPTF

Abmessungen in mm, Fig. 2

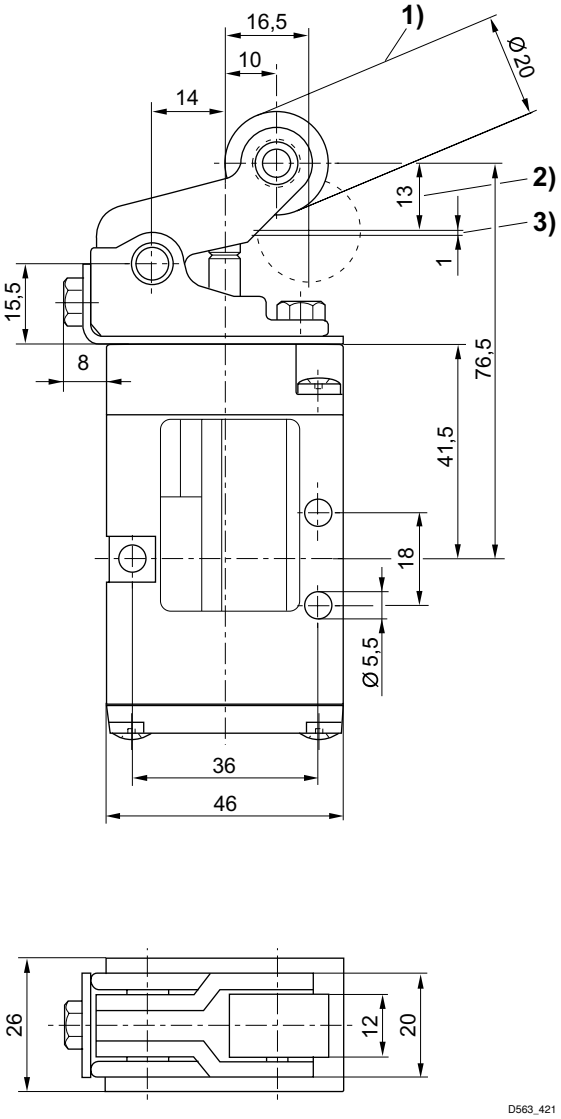

1) Anlaufwinkel der Betätigungsrolle maximal 30° 2) Hub 3) Überhub
Für alle Betätigungsarten gelten die Abmessungen des Grundventiles.

Wegeventile → Ergänzungsprodukte

5/2-Wegeventil, Serie CD04

► Qn= 900 l/min ► Rohranschluss ► Druckluftanschluss Ausgang: 1/8-27 NPTF

Abmessungen in inch, Fig. 2

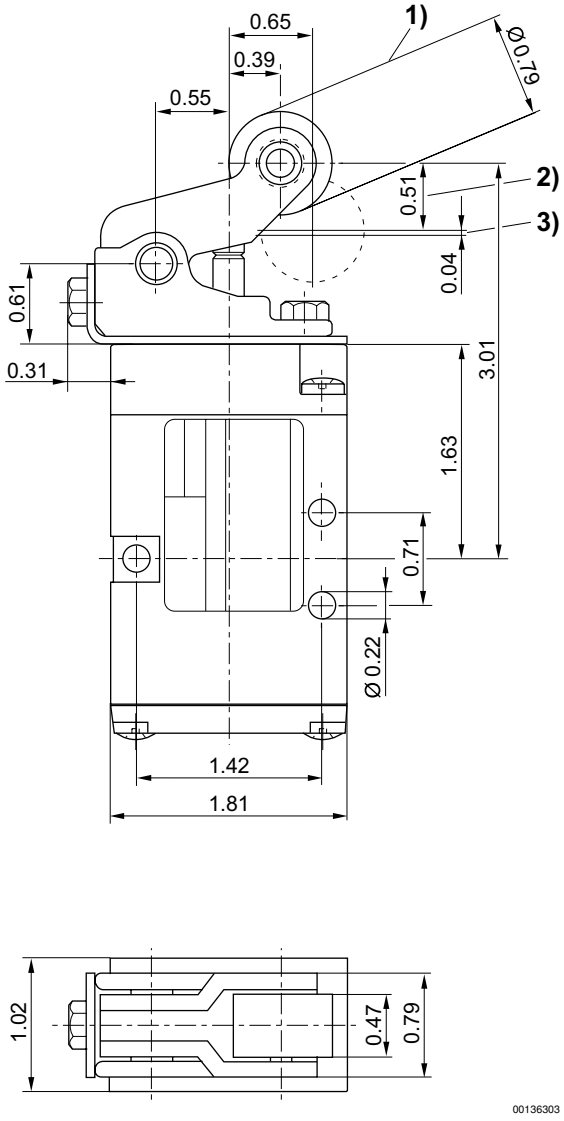

1) Anlaufwinkel der Betätigungsrolle maximal 30° 2) Hub 3) Überhub
Für alle Betätigungsarten gelten die Abmessungen des Grundventiles.

Wegeventile → Ergänzungsprodukte

5/2-Wegeventil, Serie CD04

► Qn= 900 l/min ► Rohranschluss ► Druckluftanschluss Ausgang: 1/8-27 NPTF

Abmessungen in mm, Fig. 3

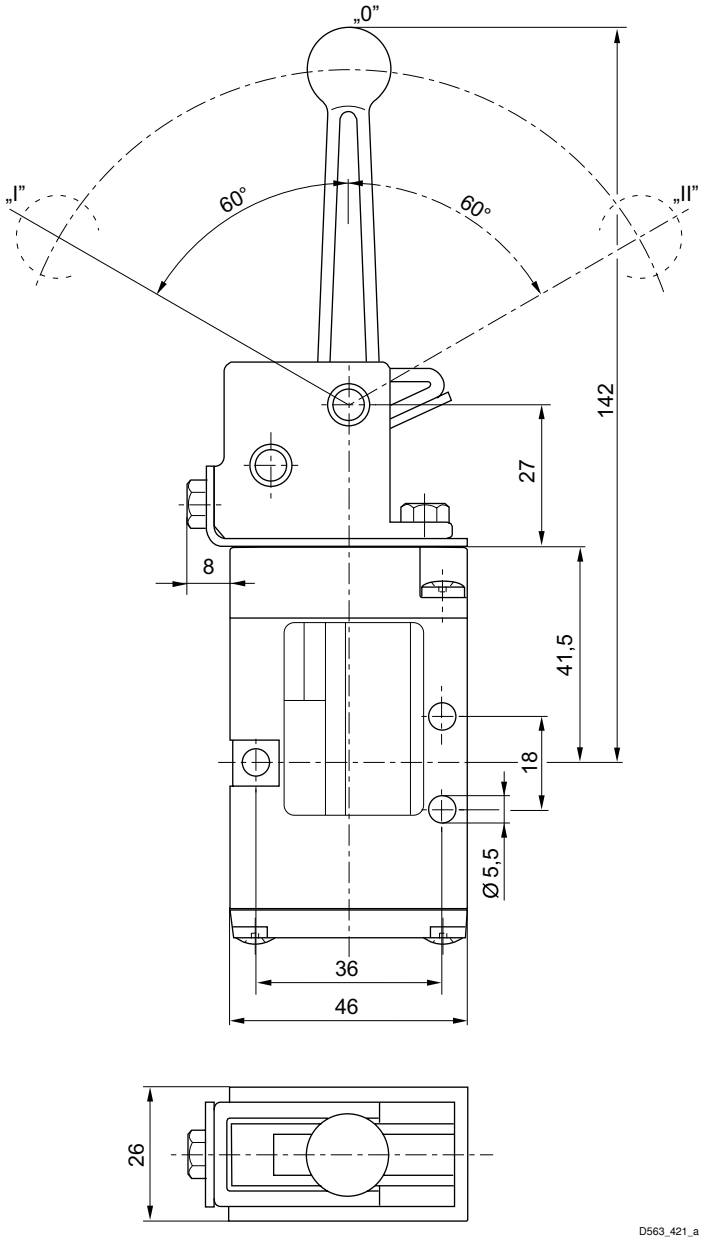

Stellung 0: Ausgangsstellung, Stellung I: Rückführung automatisch durch Feder, Stellung II: gerastet; Rückführung manuell
Für alle Betätigungsarten gelten die Abmessungen des Grundventiles.

Wegeventile → Ergänzungsprodukte

5/2-Wegeventil, Serie CD04

► Qn= 900 l/min ► Rohranschluss ► Druckluftanschluss Ausgang: 1/8-27 NPTF

Abmessungen in inch, Fig. 3

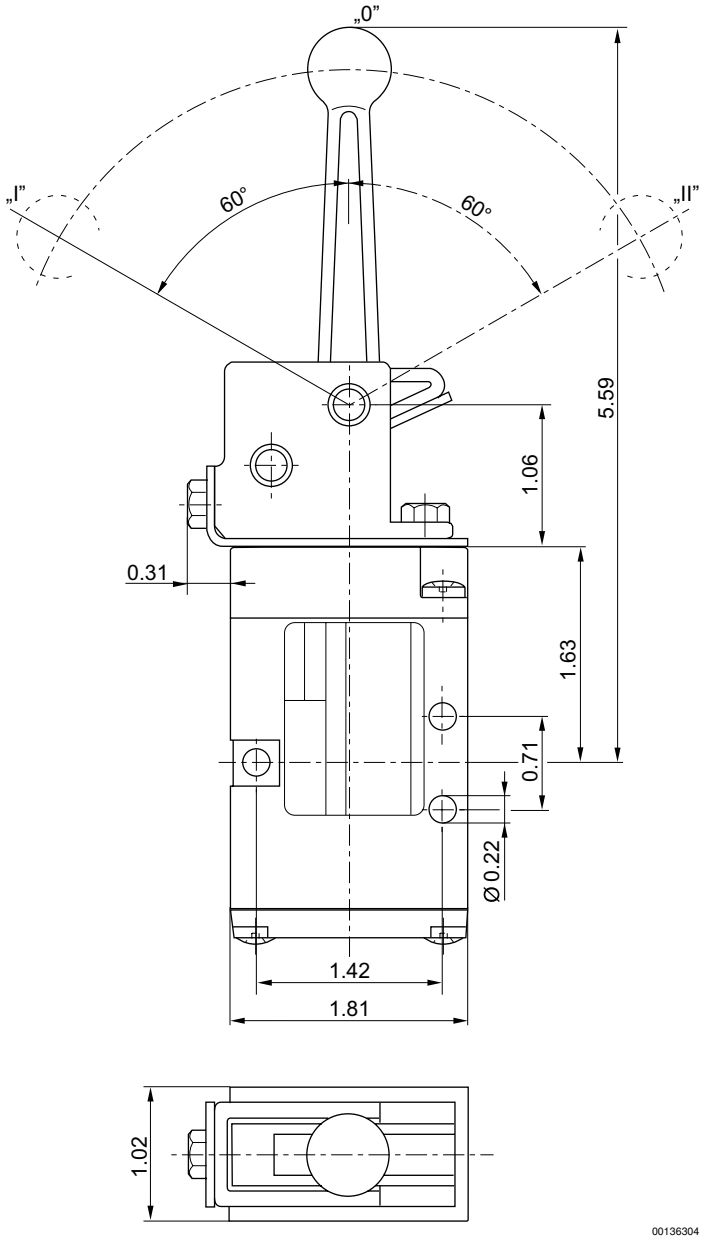

Stellung 0: Ausgangsstellung, Stellung I: Rückführung automatisch durch Feder, Stellung II: gerastet; Rückführung manuell
Für alle Betätigungsarten gelten die Abmessungen des Grundventiles.

5/2-Wegeventil, Serie CD04

► Qn= 900 l/min ► Rohranschluss ► Druckluftanschluss Ausgang: 1/8-27 NPTF

Abmessungen in mm, Fig. 4

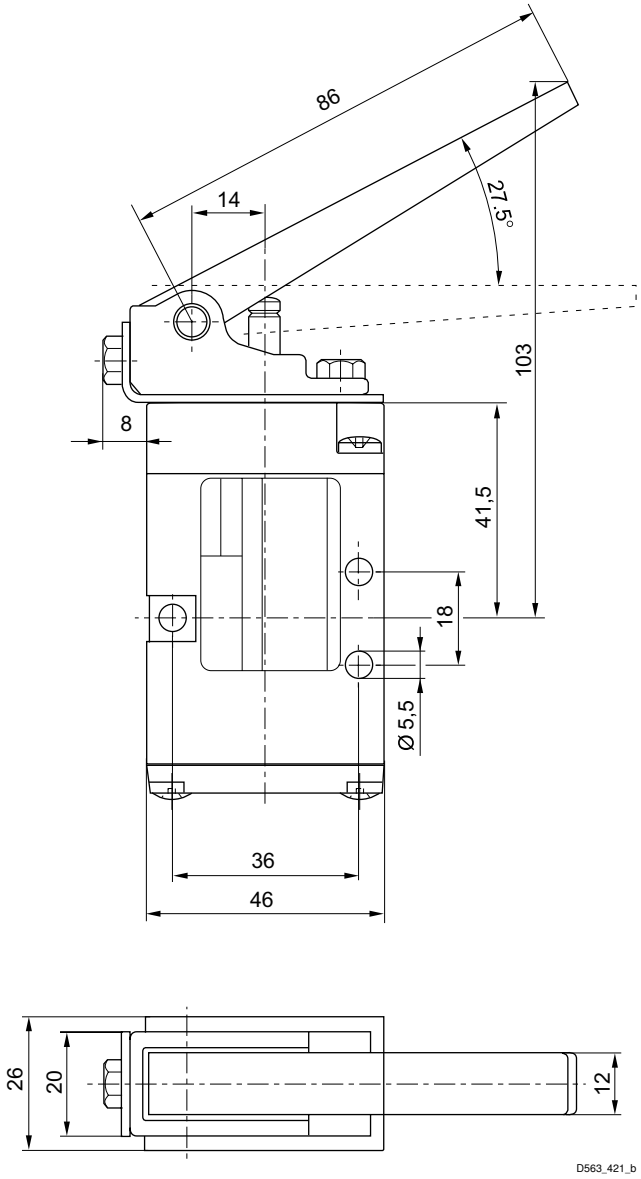

Für alle Betätigungsarten gelten die Abmessungen des Grundventiles.

Wegeventile → Ergänzungsprodukte

5/2-Wegeventil, Serie CD04

► Qn= 900 l/min ► Rohranschluss ► Druckluftanschluss Ausgang: 1/8-27 NPTF

Abmessungen in inch, Fig. 4

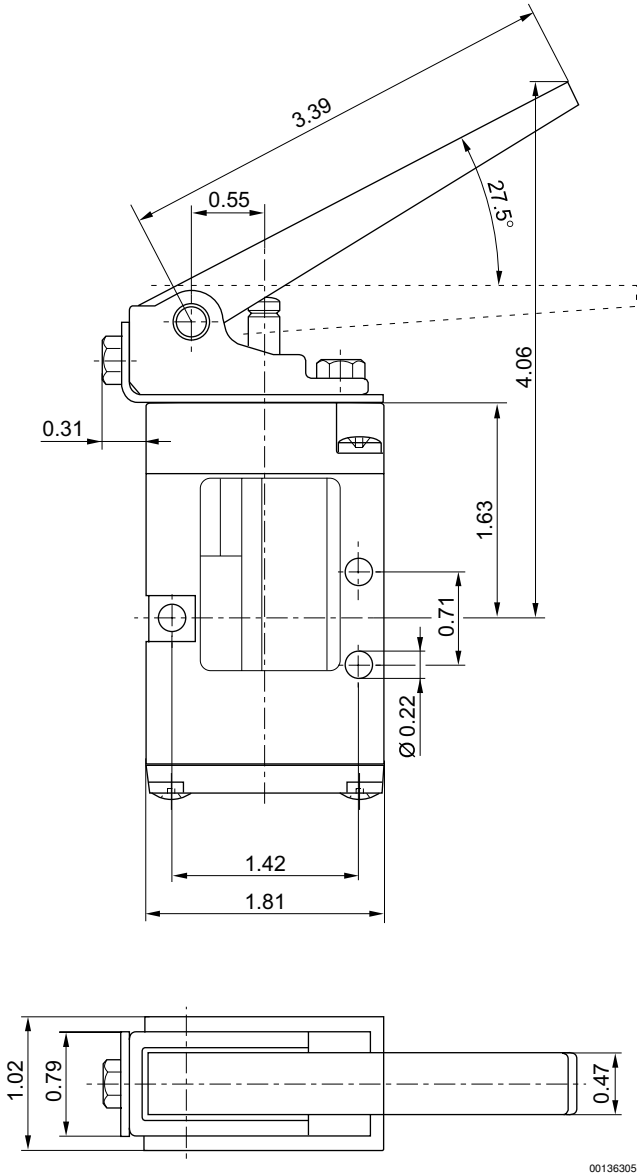

Für alle Betätigungsarten gelten die Abmessungen des Grundventiles.

Wegeventile → Ergänzungsprodukte

5/2-Wegeventil, Serie CD04

► Qn= 900 l/min ► Rohranschluss ► Druckluftanschluss Ausgang: 1/8-27 NPTF

Abmessungen in mm, Fig. 5

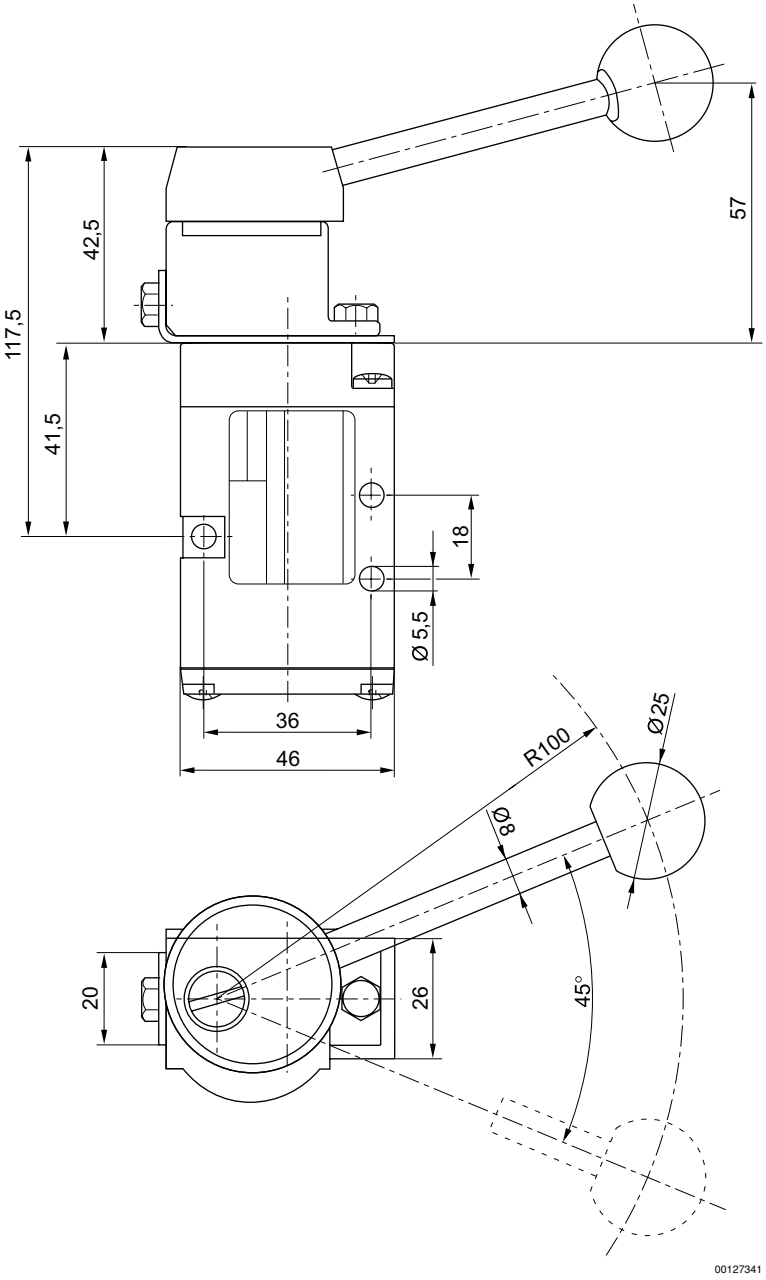

Für alle Betätigungsarten gelten die Abmessungen des Grundventiles.

Wegeventile → Ergänzungsprodukte

5/2-Wegeventil, Serie CD04

► Qn= 900 l/min ► Rohranschluss ► Druckluftanschluss Ausgang: 1/8-27 NPTF

Abmessungen in inch, Fig. 5

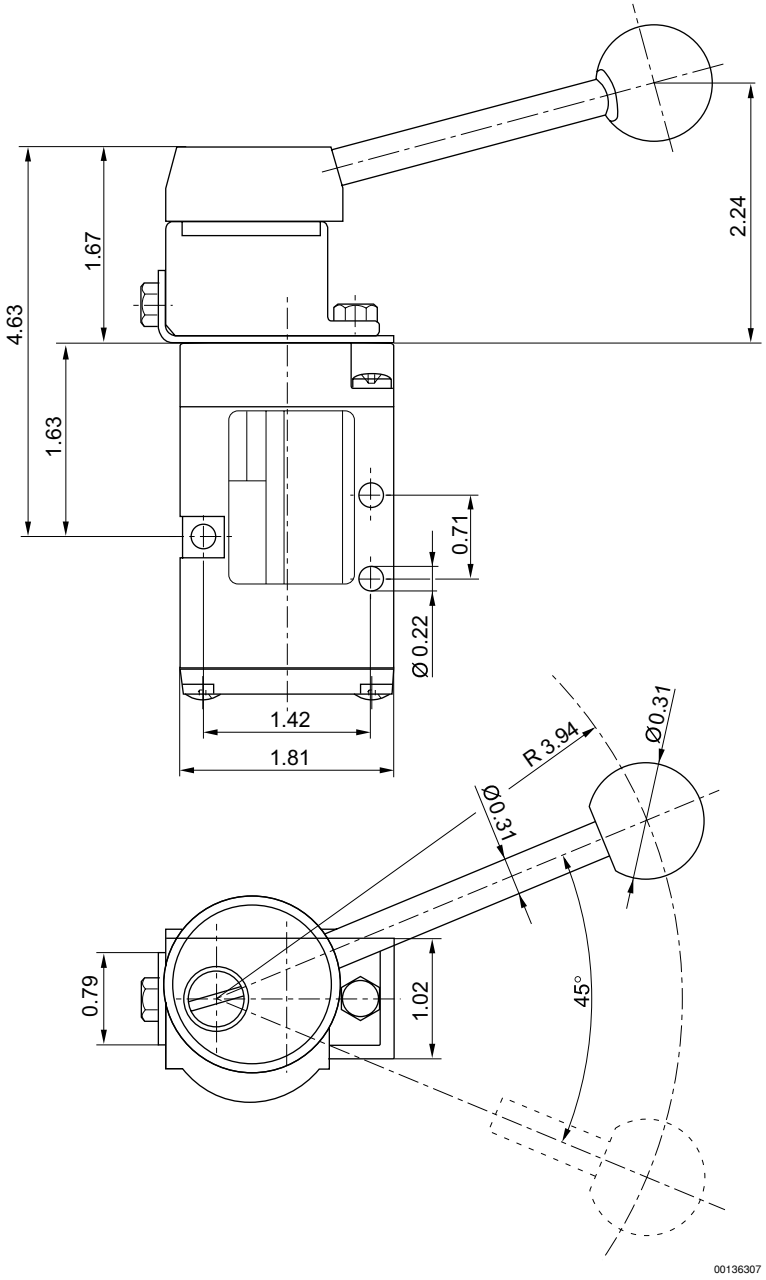

Für alle Betätigungsarten gelten die Abmessungen des Grundventiles.

5/2-Wegeventil, Serie CD04

► Qn= 900 l/min ► Rohranschluss ► Druckluftanschluss Ausgang: 1/8-27 NPTF

Abmessungen in mm, Fig. 6

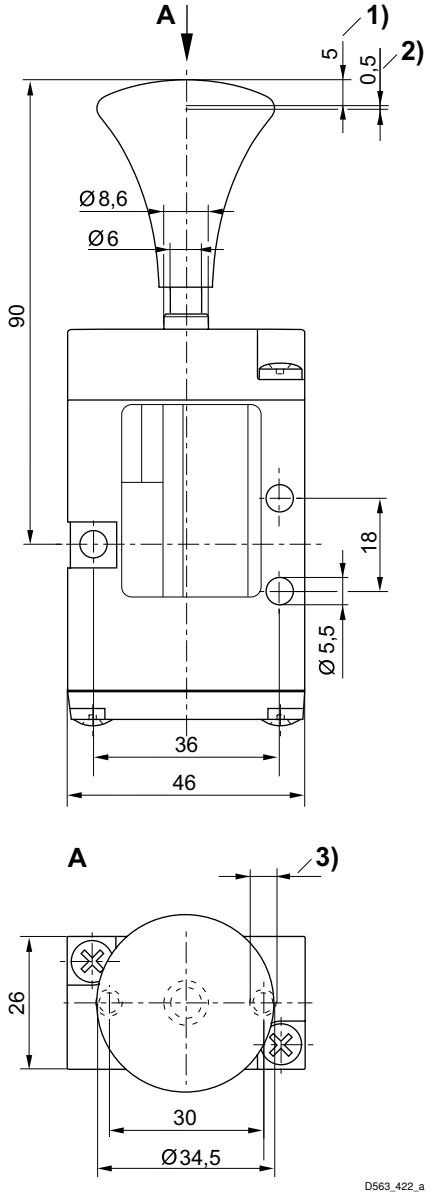

1) Hub 2) Überhub 3) Ø 4,5 - 12 tief
Für alle Betätigungsarten gelten die Abmessungen des Grundventiles.

Wegeventile → Ergänzungsprodukte

5/2-Wegeventil, Serie CD04

► Qn= 900 l/min ► Rohranschluss ► Druckluftanschluss Ausgang: 1/8-27 NPTF

Abmessungen in inch, Fig. 6

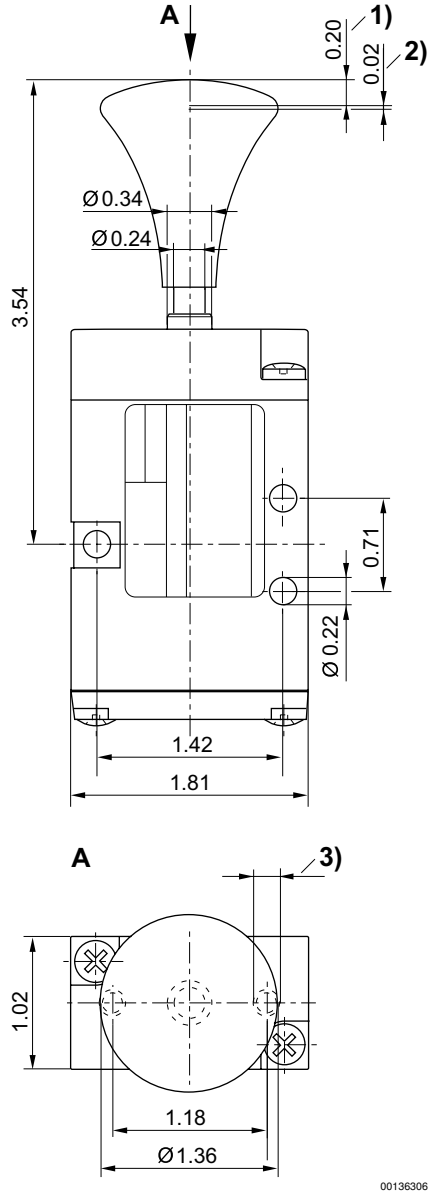

1) Hub 2) Überhub 3) Ø 0,18 - 0,47 tief
Für alle Betätigungsarten gelten die Abmessungen des Grundventiles.