Greif- und Vakuumtechnik → Berührungsloses Transportsystem

Berührungsloses Transportsystem, Serie NCT-PK

► F = 2,5 - 12 N ► Ø 20 - 60 mm ► für Nahrungsmittel- und Getränkeindustrie

00138097

Bauart	Bernoulli-Prinzip
Betriebsdruck min./max.	1 bar / 7 bar
Umgebungstemperatur min./max.	+5°C / +60°C
Medium	Druckluft
Max. Partikelgröße	40 µm
Ölgehalt der Druckluft	0 mg/m³
Werkstoffe:	
Gehäuse	Polyetheretherketon
Anschlag	Silikonkautschuk
Düse	Nichtrostender Stahl
Dichtungen	Fluor-Kautschuk
Verschluss-Schraube	Polyetheretherketon

Technische Bemerkungen

- Der Drucktaupunkt muss mindestens 15 °C unter der Umgebungs- und Mediumstemperatur liegen und darf max. 3 °C betragen.
- Hinweis: Nur mit ölfreier Druckluft betreiben.
- Für direkten Lebensmittelkontakt geeignet (FDA und EG konform).
- Sehr gute Beständigkeit gegen verschiedenste Chemikalien, die in der Lebensmittelindustrie Einsatz finden.
- Geeignet für alle herkömmlichen CIP- (Cleaning-In-Place) und SIP- (Sterilization-In-Place) Prozesse.
- Hygienisches Produktdesign ermöglicht einfache und schnelle Reinigung.
- Produkt mit gelasertem Typenschild.

	Durchmesser	Haltekraft bei 5 bar	Luftverbrauch bei 5 bar	Anschluss	Gewicht	Materialnummer
	[mm]	[N]	[l/min]		[kg]	
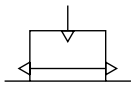	20	2,5	150	M5	0,01	**R412014866**
	30	3	150		0,02	**R412014867**
	40	5,5	150		0,03	**R412014868**
	60	12	220		0,07	**R412014869**

Funktionsprinzip

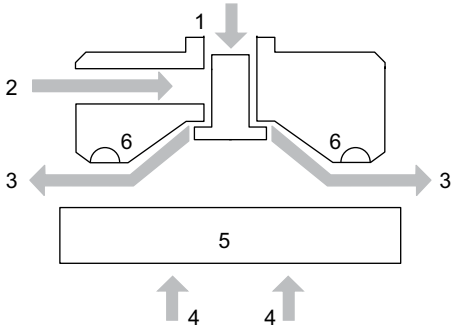

00138451

1) Druckluftanschluss
2) alternativer Druckluftanschluss
3) Luftstrom
4) Hubkraft
5) Objekt
6) Anschlag

Fett markierte Materialnummern sind ab Zentrallager Deutschland verfügbar, Detailinformationen siehe Warenkorb

Berührungsloses Transportsystem, Serie NCT-PK

► F = 2,5 - 12 N ► Ø 20 - 60 mm ► für Nahrungsmittel- und Getränkeindustrie

Hubkraft F und Luftverbrauch Q in Abhängigkeit vom Betriebsdruck p, Ø 20

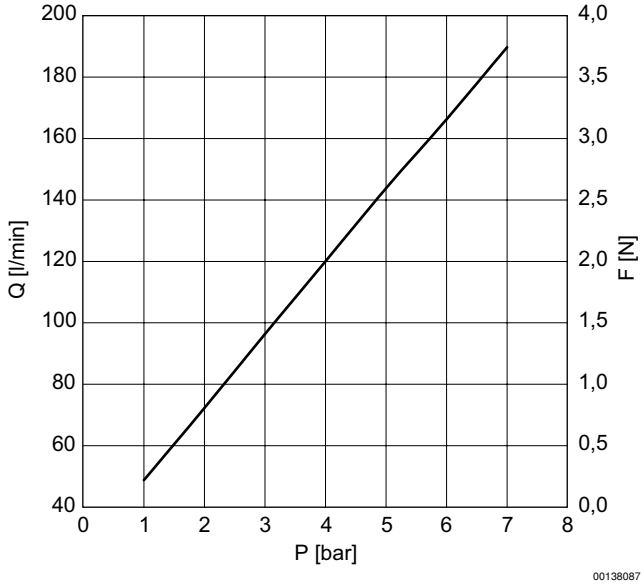

Hubkraft F und Luftverbrauch Q in Abhängigkeit vom Betriebsdruck p, Ø 30

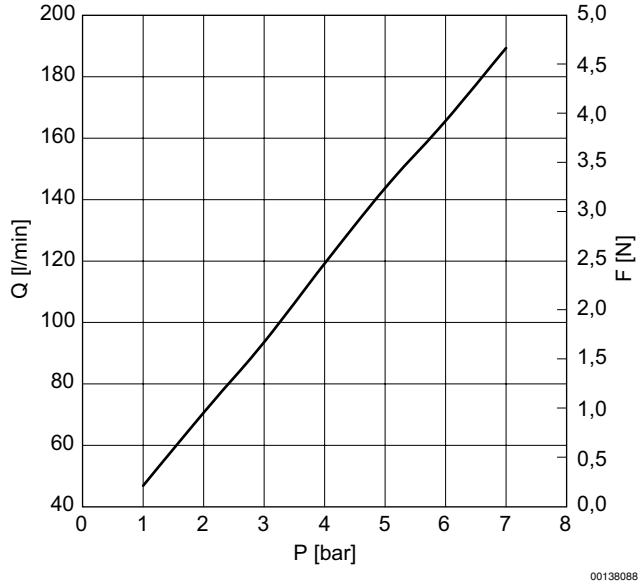

Berührungsloses Transportsystem, Serie NCT-PK

► F = 2,5 - 12 N ► Ø 20 - 60 mm ► für Nahrungsmittel- und Getränkeindustrie

Hubkraft F und Luftverbrauch Q in Abhängigkeit vom Betriebsdruck p, Ø 40

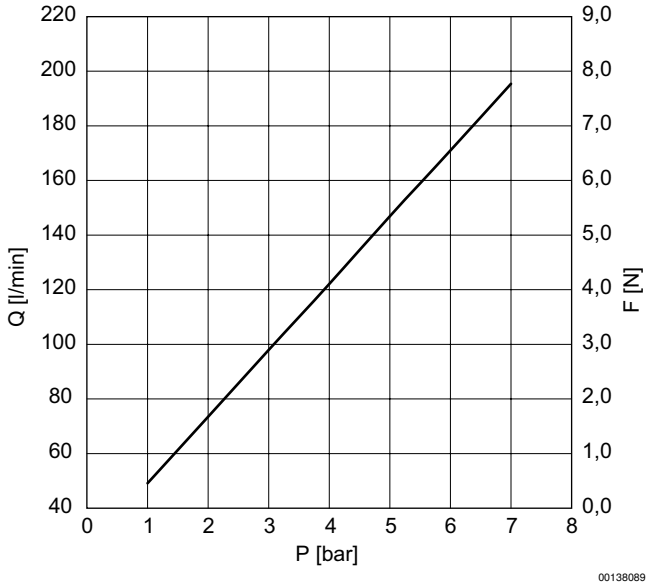

Hubkraft F und Luftverbrauch Q in Abhängigkeit vom Betriebsdruck p, Ø 60

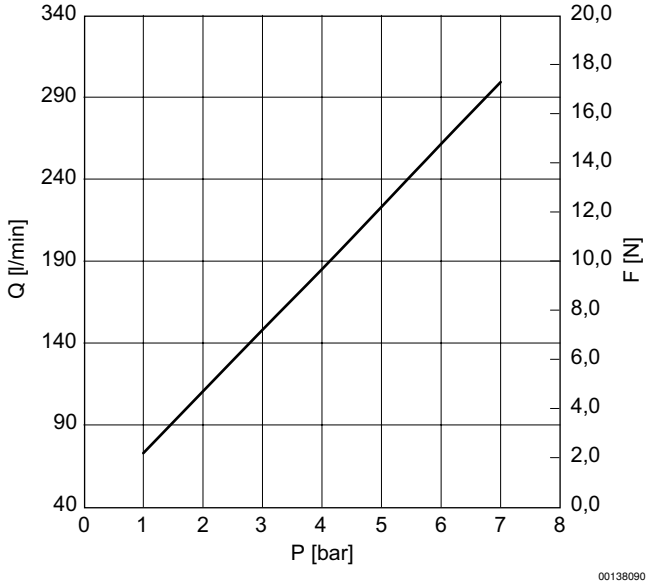

Berührungsloses Transportsystem, Serie NCT-PK

► F = 2,5 - 12 N ► Ø 20 - 60 mm ► für Nahrungsmittel- und Getränkeindustrie

Abmessungen, Ø 20

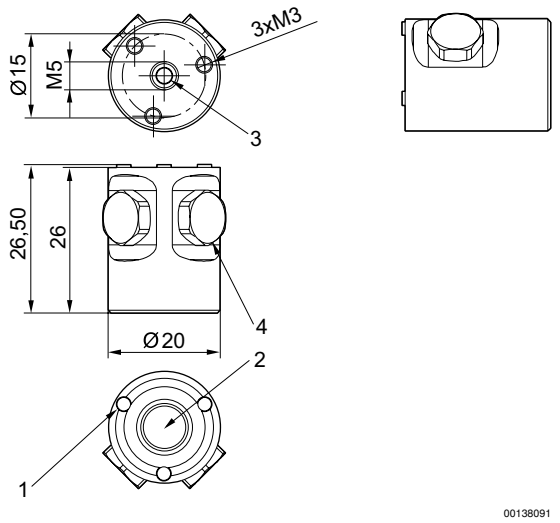

1) Anschlag
2) Düse
3) Druckluftanschluss
4) alternativer Druckluftanschluss mit Verschlussschraube

Abmessungen, Ø 30

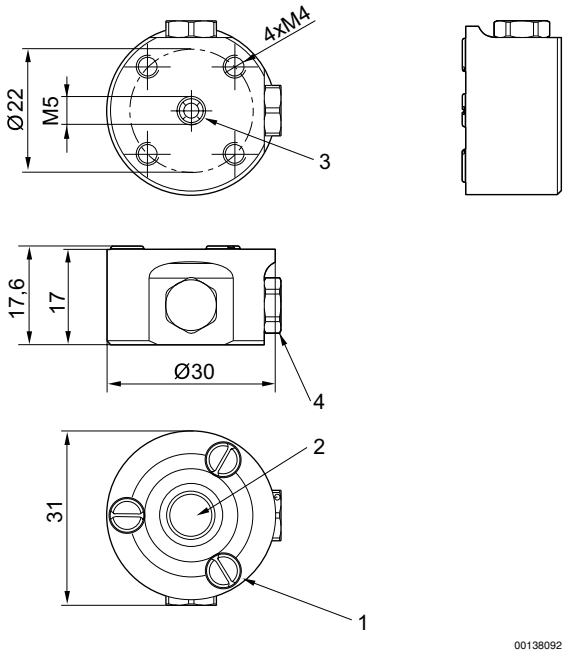

1) Anschlag
2) Düse
3) Druckluftanschluss
4) alternativer Druckluftanschluss mit Verschlussschraube

Berührungsloses Transportsystem, Serie NCT-PK

► F = 2,5 - 12 N ► Ø 20 - 60 mm ► für Nahrungsmittel- und Getränkeindustrie

Abmessungen, Ø 40

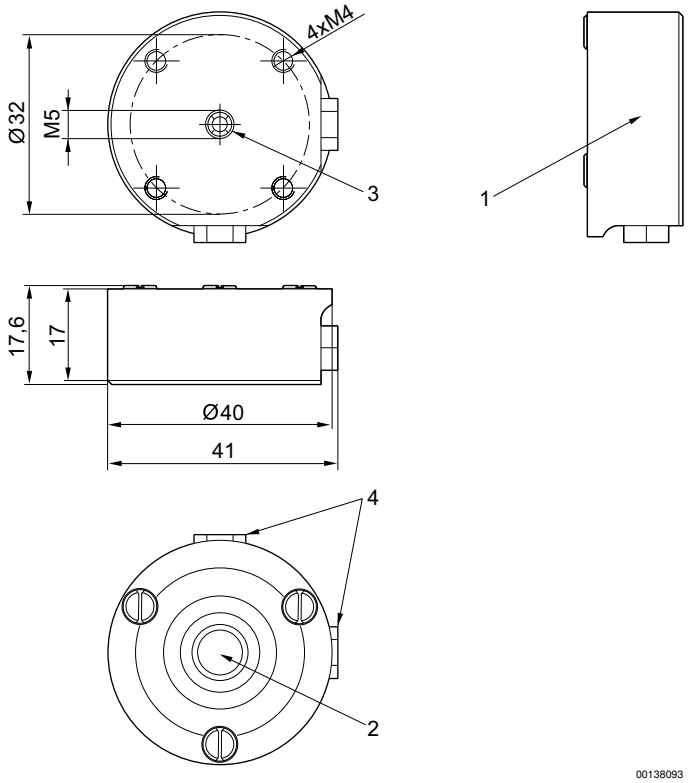

1) Anschlag
2) Düse
3) Druckluftanschluss
4) alternativer Druckluftanschluss mit Verschlussschraube

Berührungsloses Transportsystem, Serie NCT-PK

► F = 2,5 - 12 N ► Ø 20 - 60 mm ► für Nahrungsmittel- und Getränkeindustrie

Abmessungen, Ø 60

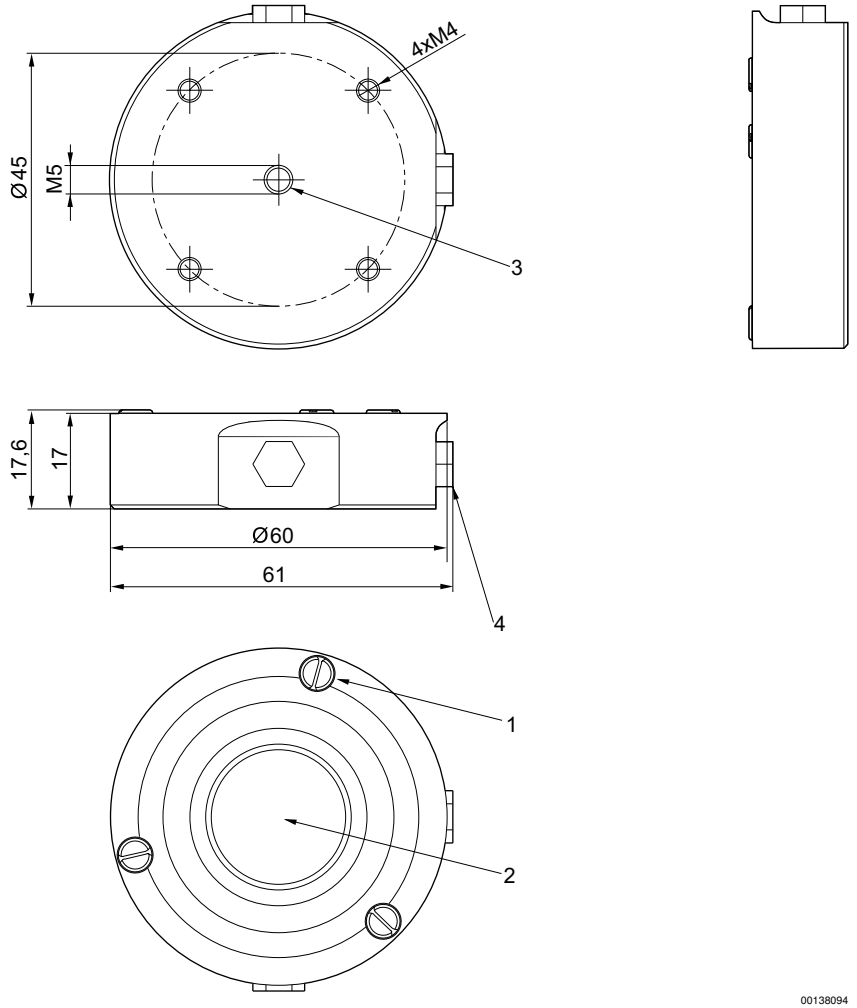

1) Anschlag
2) Düse
3) Druckluftanschluss
4) alternativer Druckluftanschluss mit Verschlussschraube