Aufbereitung von Druckluft → Ergänzungsprodukte

Druckregelventil, Serie AS5-RGS

► 3/4 NPTF - 1 NPTF ► Qn=14500 l/min ► Betätigung: mechanisch ► abschließbar ► für Vorhängeschloss

00119787

Einbaulage	Beliebig
Betriebsdruck min./max.	Siehe Tabelle unten
Medium	Druckluft
Mediumstemperatur min./max.	-10°C / +50°C
Umgebungstemperatur min./max.	-10°C / +50°C
Reglertyp	Membran-Druckregelventile, verblockbar
Reglerfunktion	mit Sekundärentlüftung
Regelbereich min./max.	Siehe Tabelle unten
Druckversorgung	einseitig
Max. Eigenluftverbrauch	1,5 l/min

Werkstoffe:	
Gehäuse	Polyamid
Frontplatte	Acrylnitril-Butadien-Styrol
Dichtungen	Acrylnitril-Butadien-Kautschuk

Technische Bemerkungen
■ Der Drucktaupunkt muss mindestens 15 °C unter der Umgebungs- und Mediumstemperatur liegen und darf max. 3 °C betragen.
■ Diese Pneumatikkomponente(n) mit NPTF- bzw. Inch-Gewindemaßen erhalten Sie ausschließlich bei unserer US-amerikanischen Vertriebsorganisation

		Anschluss	Qn	Betriebsdruck min./max.	Regelbereich min. - max.	Gewicht	Materialnummer
			[l/min]	[bar]	[bar]	[kg]	
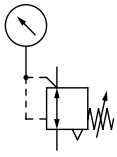		3/4 NPTF	14500	0,1 / 16	0,1 - 1	0,997	R432002861
		3/4 NPTF		0,1 / 16	0,1 - 2		R432002862
		3/4 NPTF		0,2 / 16	0,2 - 4		R432002863
		3/4 NPTF		0,5 / 16	0,5 - 8		R432002864
		3/4 NPTF		0,5 / 16	0,5 - 10		R432002865
		3/4 NPTF		0,5 / 16	0,5 - 16		R432002866
		1 NPTF		0,1 / 16	0,1 - 1		R432002879
		1 NPTF		0,1 / 16	0,1 - 2		R432002880
		1 NPTF		0,2 / 16	0,2 - 4		R432002881
		1 NPTF		0,5 / 16	0,5 - 8		R432002882
		1 NPTF		0,5 / 16	0,5 - 10		R432002883
		1 NPTF		0,5 / 16	0,5 - 16		R432002884
	-	3/4 NPTF	14500	0,1 / 16	0,1 - 1	0,905	R432002849
		3/4 NPTF		0,1 / 16	0,1 - 2		R432002851
		3/4 NPTF		0,2 / 16	0,2 - 4		R432002853
		3/4 NPTF		0,5 / 16	0,5 - 8		R432002855
		3/4 NPTF		0,5 / 16	0,5 - 10		R432002857
		3/4 NPTF		0,5 / 16	0,5 - 16		R432002859
		1 NPTF		0,1 / 16	0,1 - 1		R432002867
		1 NPTF		0,1 / 16	0,1 - 2		R432002869
		1 NPTF		0,2 / 16	0,2 - 4		R432002871
		1 NPTF		0,5 / 16	0,5 - 8		R432002873
		1 NPTF		0,5 / 16	0,5 - 10		R432002875
		1 NPTF		0,5 / 16	0,5 - 16		R432002877
Nenndurchfluss Qn bei p1=6,3 bar und Δp = 1 bar							

Ergänzungsprodukte
Fett markierte Materialnummern sind ab Zentrallager Deutschland verfügbar, Detailinformationen siehe Warenkorb

Aufbereitung von Druckluft → Ergänzungsprodukte

Druckregelventil, Serie AS5-RGS

► 3/4 NPTF - 1 NPTF ► Qn=14500 l/min ► Betätigung: mechanisch ► abschließbar ► für Vorhängeschloss

Druckkennlinie

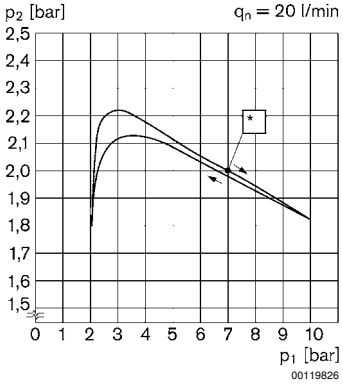

p1 = Betriebsdruck
p2 = Sekundärdruck
qn = Nenndurchfluss
* Startpunkt

Durchflusscharakteristik (Regelbereich p2: 0,5 - 8 bar)

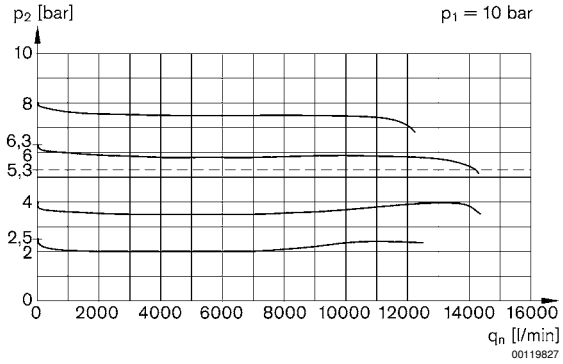

p1 = Betriebsdruck
p2 = Sekundärdruck
qn = Nenndurchfluss

Aufbereitung von Druckluft → Ergänzungsprodukte

Druckregelventil, Serie AS5-RGS

► 3/4 NPTF - 1 NPTF ► Qn=14500 l/min ► Betätigung: mechanisch ► abschließbar ► für Vorhängeschloss

Abmessungen in inch

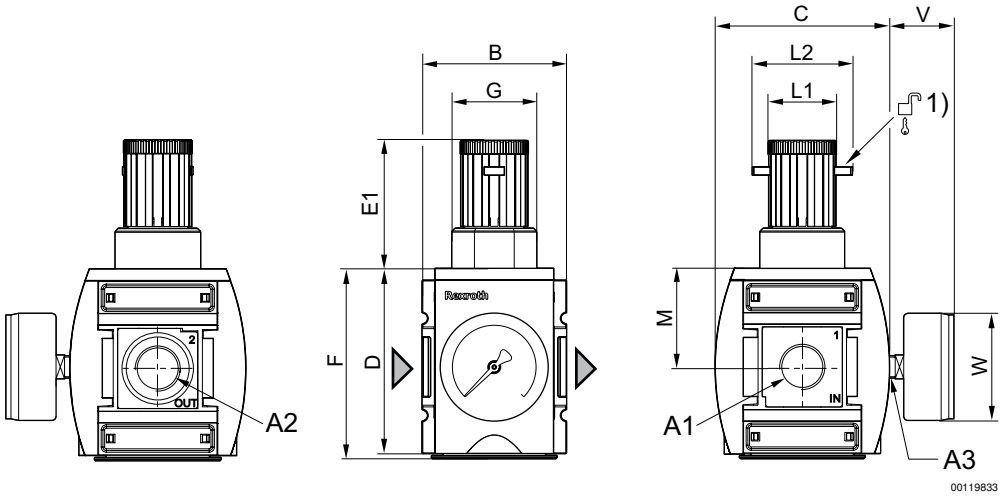

1) Befestigungsmöglichkeit für Vorhängeschlösser; Bügel max. Ø 8

Abmessungen in inch

A1	A2	A3	B	C	D	E1	F	G	L1	L2	M	V
3/4 NPTF	3/4 NPT	1/4 NPT	3,35	4,06	4,29	2,95	4,41	M50x1,5	1,61	2,36	2,28	1,5
1 NPTF	1 NPT	1/4 NPT	3,35	4,06	4,29	2,95	4,41	M50x1,5	1,61	2,36	2,28	1,5

A1	W												
3/4 NPTF	2,48												
1 NPTF	2,48												