Zylinderzubehör → Stoßdämpfer

Industriestoßdämpfer, Serie SA1-MA

► Dämpfung: einstellbar ► Abdichtung für Kolbenstange: Lippenring ► Befestigungsgewinde: M12x1 - M64x2 ► Energieaufnahme/Hub max.: 22 - 8000 Nm

00136598

Umgebungstemperatur min./max.	-20°C / +80°C
Aufprallgeschwindigkeit min./max.	Siehe Tabelle unten
Medium	Öl
Befestigung	Kontermutter
Werkstoffe:	
Kolbenstange	Nichtrostender Stahl, geschliffen und gehärtet
Abdichtung für Kolbenstange	Acrylnitril-Butadien-Kautschuk
Anschlag	Stahl, gehärtet und brüniert

	Typ	Hub	Effektive Masse m_e min./max.	Rückholfederkraft min./max.	Energieaufnahme/Hub max.	Energieaufnahme/Stunde max.	Materialnummer
		[mm]	[kg]	[N]	[Nm]	[Nm/h]	
	SA1-MA	12	9 / 800	2,5 / 7	22	35200	**R412010322**
		14	1,6 / 1500	13 / 23	30	50000	**R412010323**
		19	9 / 4500	12 / 23	100	76500	**R412010324**
		25	22 / 11000	15 / 31	220	105600	**R412010325**
		40	38 / 18000	11 / 20	390	175600	**R412010326**
		25	60 / 2950	30 / 50	300	120000	R412010327
		50	100 / 4000	23 / 50	500	150000	**R412010328**
		100	1000 / 62500	45 / 130	5000	350000	R412010329
		150	1250 / 105000	35 / 130	8000	400000	R412010330

Materialnummer	Aufprallgeschwindigkeit min./max.	Befestigungsgewinde	Gewicht	Abb.	Bem.	Liefereinheit
	[m/s]		[kg]			
R412010322	0,2 / 3,5	M12x1	0,036	Fig. 1	1); 3)	
R412010323	0,1 / 6	M14x1,5	0,05	Fig. 2	1); 3)	
R412010324	0,1 / 6	M20x1,5	0,14	Fig. 2	1); 3)	
R412010325	0,1 / 6	M25x1,5	0,29	Fig. 2	1); 3)	
R412010326	0,1 / 6	M25x1,5	0,39	Fig. 2	1); 3)	1
R412010327	0,02 / 6	M33x1,5	0,45	Fig. 3, Fig. 4	2); 4)	
R412010328	0,02 / 6	M33x1,5	0,55	Fig. 3, Fig. 4	2); 4)	
R412010329	0,02 / 6	M64x2	3,9	Fig. 3, Fig. 4	2); 4)	
R412010330	0,02 / 6	M64x2	4,8	Fig. 3, Fig. 4	2); 4)	

1) Zylinderrohr: Stahl, salzbadnitrocarburiert
2) Zylinderrohr: Stahl, brüniert
3) Kontermutter: Stahl, salzbadnitrocarburiert
4) Kontermutter: Stahl, brüniert

Zylinderzubehör → Stoßdämpfer

Industriestoßdämpfer, Serie SA1-MA

► Dämpfung: einstellbar ► Abdichtung für Kolbenstange: Lippenring ► Befestigungsgewinde: M12x1 - M64x2
► Energieaufnahme/Hub max.: 22 - 8000 Nm

Fig. 1

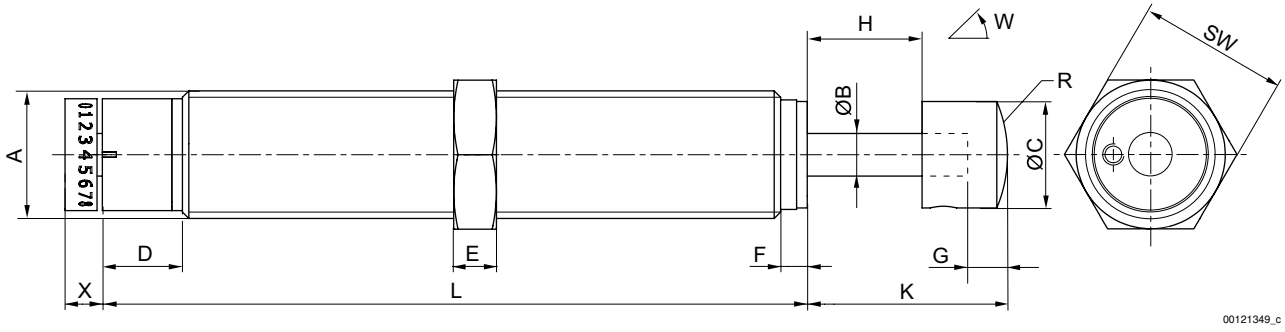

A = Befestigungsgewinde

Materialnummer	Typ	Befestigungsgewinde	ØB	ØC	D	E	F	G	H	K	L
R412010322	SA1-MA	M12x1	4	10	7,5	4	2,5	4	12	20	66

Materialnummer	Typ	R	SW	W [°]	X							
R412010322	SA1-MA	13	14	3	3,5							

Fig. 2

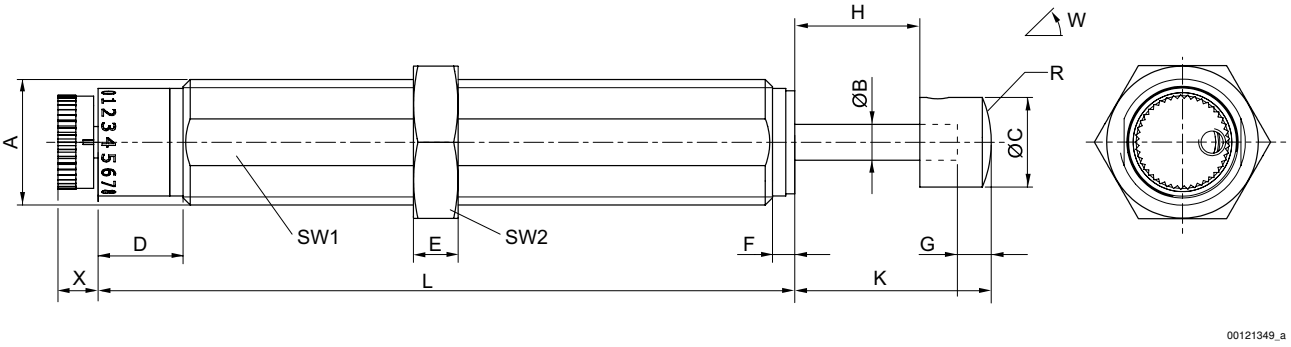

A = Befestigungsgewinde

Materialnummer	Typ	Befestigungsgewinde	ØB	ØC	D	E	F	G	H	K	L
R412010323	SA1-MA	M14x1,5	4	10	9,5	5	2,5	4	14	22	78
R412010324	SA1-MA	M20x1,5	6	16	10	6	2,5	4	19	29	88
R412010325	SA1-MA	M25x1,5	8	20	9	8	3,5	5	25	38	108
R412010326	SA1-MA	M25x1,5	8	20	9	8	3,5	5	40	53	130

Materialnummer	Typ	R	SW1	SW2	W [°]	X						
R412010323	SA1-MA	13	13	17	5	4,5						
R412010324	SA1-MA	32,5	18	24	2	5,7						
R412010325	SA1-MA	30,3	23	30	2	8,3						
R412010326	SA1-MA	30,3	23	30	1	8						

Zylinderzubehör → Stoßdämpfer

Industriestoßdämpfer, Serie SA1-MA

► Dämpfung: einstellbar ► Abdichtung für Kolbenstange: Lippenring ► Befestigungsgewinde: M12x1 - M64x2
► Energieaufnahme/Hub max.: 22 - 8000 Nm

Fig. 3

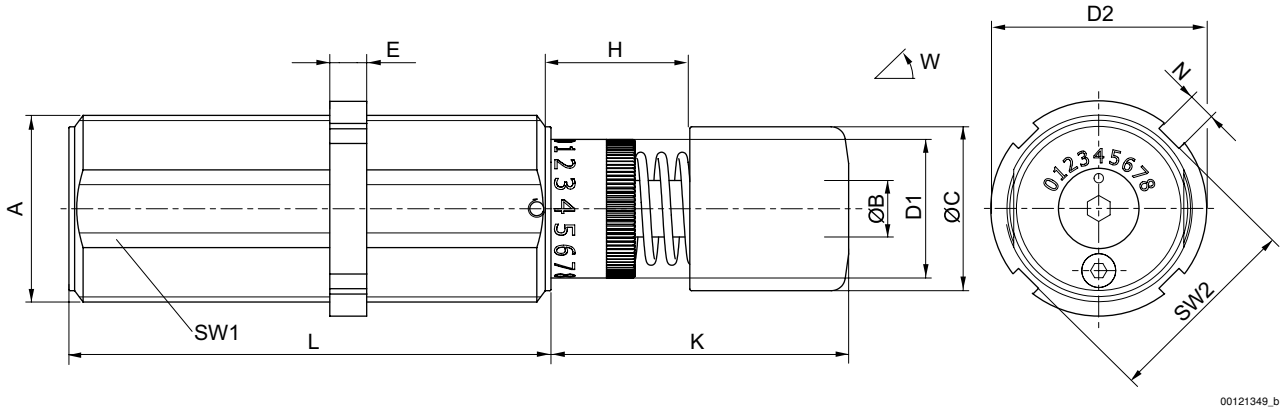

A = Befestigungsgewinde

Materialnummer	Typ	Befestigungsgewinde	ØB	ØC	ØD1	ØD2	E	H	K	L	N
R412010327	SA1-MA	M33x1,5	10	29	24,5	38	6,5	25	53	85	5
R412010328	SA1-MA	M33x1,5	10	29	24,5	38	6,5	50	78	110	5
R412010329	SA1-MA	M64x2	22	59	51	74	10	100	157	179	10
R412010330	SA1-MA	M64x2	22	59	51	74	10	150	207	246	10

Materialnummer	Typ	SW1	SW2	W [°]							
R412010327	SA1-MA	30	35	4							
R412010328	SA1-MA	30	35	3							
R412010329	SA1-MA	60	71	3							
R412010330	SA1-MA	60	71	2							

Fig. 4 - Positionierung von Klemmflanschen

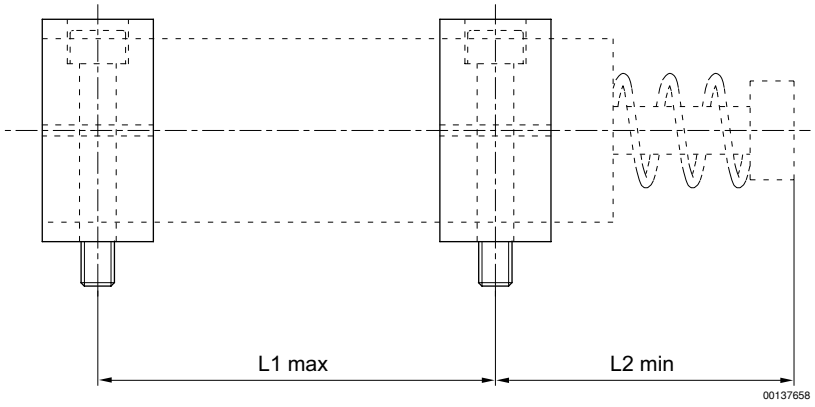

Materialnummer	Typ	Befestigungsgewinde	L1 max	L2 min							
R412010327	SA1-MA	M33x1,5	65	63							
R412010328	SA1-MA	M33x1,5	90	88							
R412010329	SA1-MA	M64x2	154	169,5							
Weitere Maße finden Sie auf der Katalogseite des Klemmflansches.											

Industriestoßdämpfer, Serie SA1-MA

► Dämpfung: einstellbar ► Abdichtung für Kolbenstange: Lippenring ► Befestigungsgewinde: M12x1 - M64x2
► Energieaufnahme/Hub max.: 22 - 8000 Nm

Materialnummer	Typ	Befestigungsgewinde	L1 max	L2 min							
R412010330	SA1-MA	M64x2	221	219,5							
Weitere Maße finden Sie auf der Katalogseite des Klemmflansches.											