Aufbereitung von Druckluft → Wartungseinheiten und Komponenten

Filter, Serie AS5-FLS

► G 3/4 - G 1 ► Filterporenweite: 40 µm ► ATEX geeignet

00119796

ATEX	II 2G2D T4 X
Bauart	Standard-Filter, verblockbar
Einbaulage	senkrecht
Betriebsdruck min./max.	Siehe Tabelle unten
Medium	Druckluft
Mediumstemperatur min./max.	-10°C / +50°C
Umgebungstemperatur min./max.	-10°C / +50°C
Behältervolumen Filter	87 cm³
Filterelement	wechselbar
Filterporenweite	40 µm
Kondensatablass	Siehe Tabelle unten

Werkstoffe:	
Gehäuse	Polyamid
Frontplatte	Acrylnitril-Butadien-Styrol
Dichtungen	Acrylnitril-Butadien-Kautschuk
Gewindebuchse	Zink-Druckguss
Behälter	Polycarbonat
Schutzkorb	Polyamid

Technische Bemerkungen
■ Der Drucktaupunkt muss mindestens 15 °C unter der Umgebungs- und Mediumstemperatur liegen und darf max. 3 °C betragen.

	Anschluss	Qn	Betriebsdruck min./max.	Kondensatablass	Gewicht	Material-nummer
		[l/min]			[kg]	
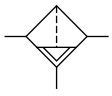	G 3/4	7800	1,5 / 16	halbautomatisch, drucklos offen	0,718	**R412009003**
	G 3/4		1,5 / 16	vollautomatisch, drucklos offen	0,769	**R412009004**
	G 3/4		0 / 16	vollautomatisch, drucklos geschlossen	0,769	R412009005
	G 1		1,5 / 16	halbautomatisch, drucklos offen	0,718	**R412009012**
	G 1		1,5 / 16	vollautomatisch, drucklos offen	0,769	**R412009013**
	G 1		0 / 16	vollautomatisch, drucklos geschlossen	0,769	R412009014
Nenndurchfluss Qn bei p1=6,3 bar und Δp = 1 bar						

Aufbereitung von Druckluft → Wartungseinheiten und Komponenten

Filter, Serie AS5-FLS

► G 3/4 - G 1 ► Filterporenweite: 40 µm ► ATEX geeignet

Durchflusscharakteristik

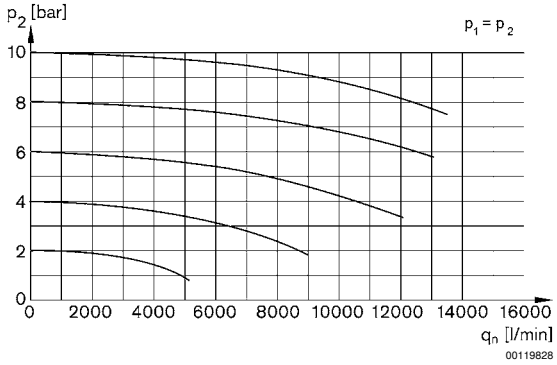

p1 = Betriebsdruck
p2 = Sekundärdruck
qn = Nenndurchfluss

Abmessungen

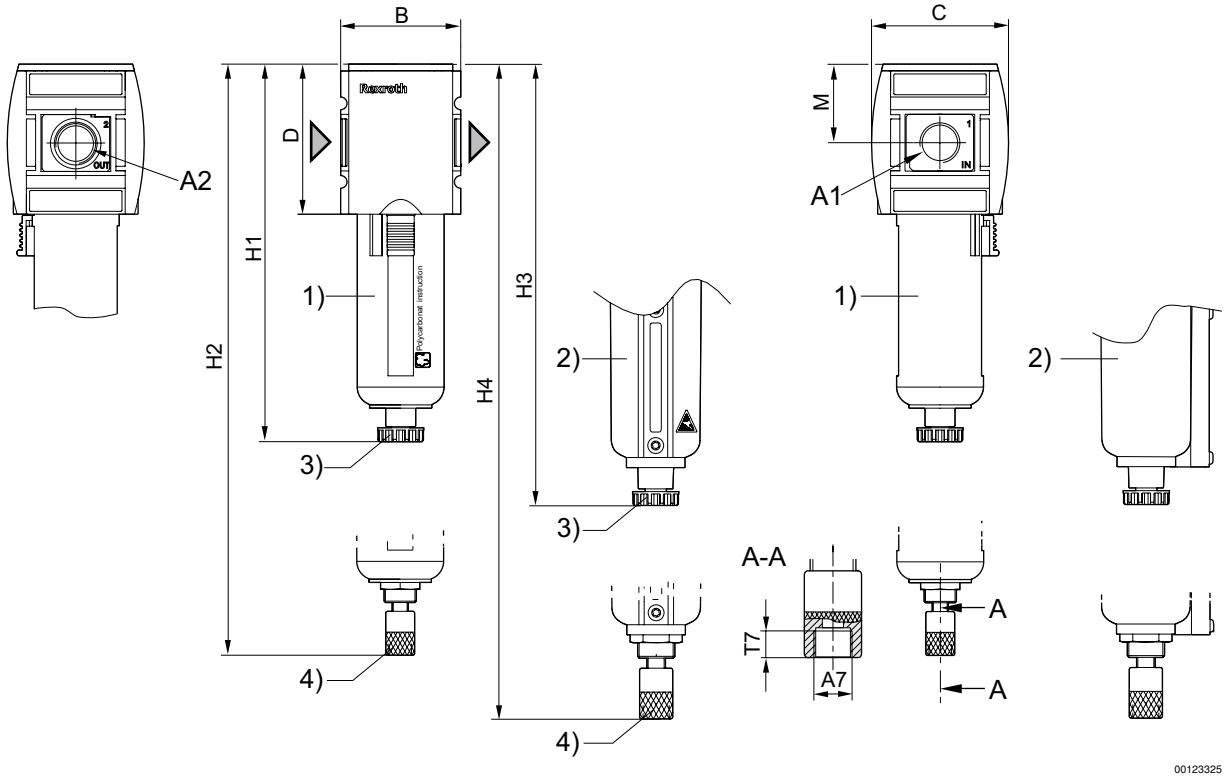

A1 = Eingang
A2 = Ausgang
1) Kunststoffbehälter und -schutzkorb mit Sichtfenster
2) Metallbehälter mit Schauglas
3) Halbautomatischer Kondensatablass
4) Vollautomatischer Kondensatablass

Materialnummer	A1	A2	A7	B	C	D	H1	H2	H3	H4	M	T7
R412009003	G 3/4	G 3/4	G 1/8	85	103	109	250	266	254	270,5	58	8,5

Filter, Serie AS5-FLS

► G 3/4 - G 1 ► Filterporenweite: 40 µm ► ATEX geeignet

Materialnummer	A1	A2	A7	B	C	D	H1	H2	H3	H4	M	T7
R412009004	G 3/4	G 3/4	G 1/8	85	103	109	250	266	254	270,5	58	8,5
R412009005	G 3/4	G 3/4	G 1/8	85	103	109	250	266	254	270,5	58	8,5
R412009012	G 1	G 1	G 1/8	85	103	109	250	266	254	270,5	58	8,5
R412009013	G 1	G 1	G 1/8	85	103	109	250	266	254	270,5	58	8,5
R412009014	G 1	G 1	G 1/8	85	103	109	250	266	254	270,5	58	8,5