Wegeventile → Mechanisch betätigt

3/2-Wegeventil, Serie AP

► Qn= 190 l/min ► Rohranschluss ► Druckluftanschluss Ausgang: M5

00108499

Bauart	Sitzventil
Betriebsdruck min./max.	0 bar / 10 bar
Umgebungstemperatur min./max.	-30°C / +80°C
Mediumstemperatur min./max.	-30°C / +80°C
Medium	Druckluft
Max. Partikelgröße	5 µm
Ölgehalt der Druckluft	0 mg/m³ - 5 mg/m³

Werkstoffe:

Gehäuse	Aluminium
Dichtungen	Acrylnitril-Butadien-Kautschuk

	Betätigungse-lement	Druckluftanschluss		Qn 1 → 2	Qn 2 → 3	Gewicht	Abb.	Bem.	Materialnummer
		Eingang	Ausgang						
				[l/min]	[l/min]	[kg]			
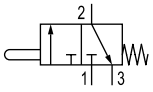	Stößel	M5	M5	190	150	0,036	Fig. 1	-	**0820408001**
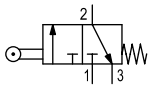	Tastrolle	M5	M5	190	150	0,05	Fig. 2	-	**0820408002**
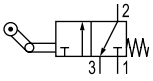	Tastrolle mit Leerrücklauf	M5	M5	190	150	0,055	Fig. 3	-	**0820408003**
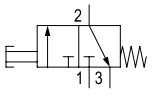	Taster	M5	M5	190	150	0,05	Fig. 4	-	**0820408004**
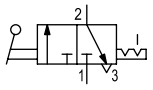	Hebel	M5	M5	190	150	0,042	Fig. 5	-	**0820408005**
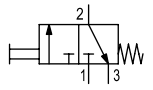	Schalttafelein-bau	M5	M5	190	150	0,068	Fig. 6	1); 2)	**R450055451**

1) Betätigungsknopf bitte separat bestellen
2) Nicht kombinierbar mit Pilzdrucktaster mit Raste und Drehentriegelung R412012741
Nenndurchfluss Qn bei 6 bar und Δp = 1 bar

Wegeventile → Mechanisch betätigt

3/2-Wegeventil, Serie AP

► Qn= 190 l/min ► Rohranschluss ► Druckluftanschluss Ausgang: M5

Betätigungskraft

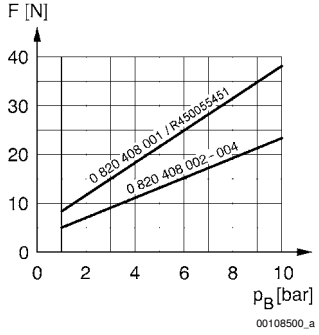

F = Betätigungskraft
P_B = Betriebsdruck

Abmessungen, Fig. 1, Grundventil

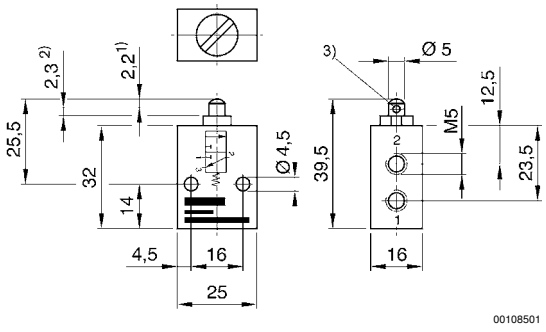

1) Betätigungshub
2) Überhub
3) Entlüftung
Für alle Betätigungsarten gelten die Abmessungen des Grundventiles.

Abmessungen, Fig. 2

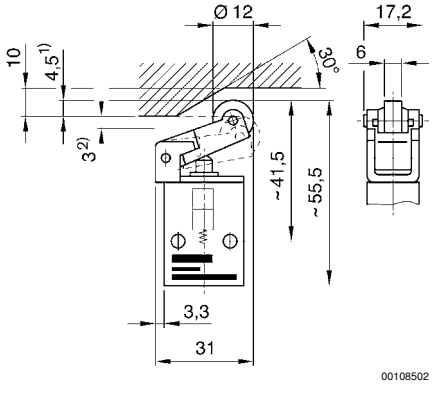

1) Betätigungshub
2) Überhub

Wegeventile → Mechanisch betätigt

3/2-Wegeventil, Serie AP

► Qn= 190 l/min ► Rohranschluss ► Druckluftanschluss Ausgang: M5

Abmessungen, Fig. 3

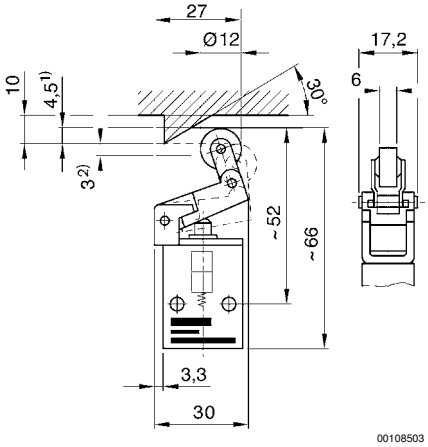

1) Betätigungshub
2) Überhub

Abmessungen, Fig. 4

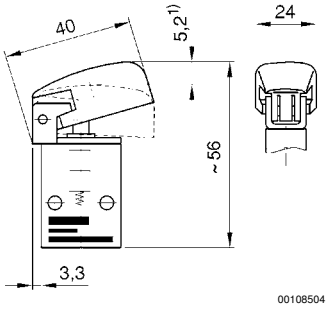

1) Betätigungshub

Abmessungen, Fig. 5

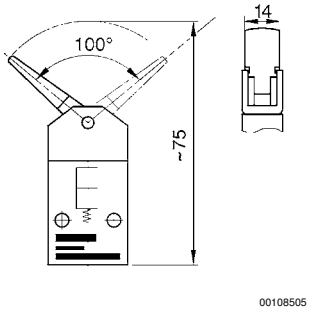

Betätigungsmoment: 5 Ncm

Wegeventile → Mechanisch betätigt

3/2-Wegeventil, Serie AP

► Qn= 190 l/min ► Rohranschluss ► Druckluftanschluss Ausgang: M5

Abmessungen, Fig. 6

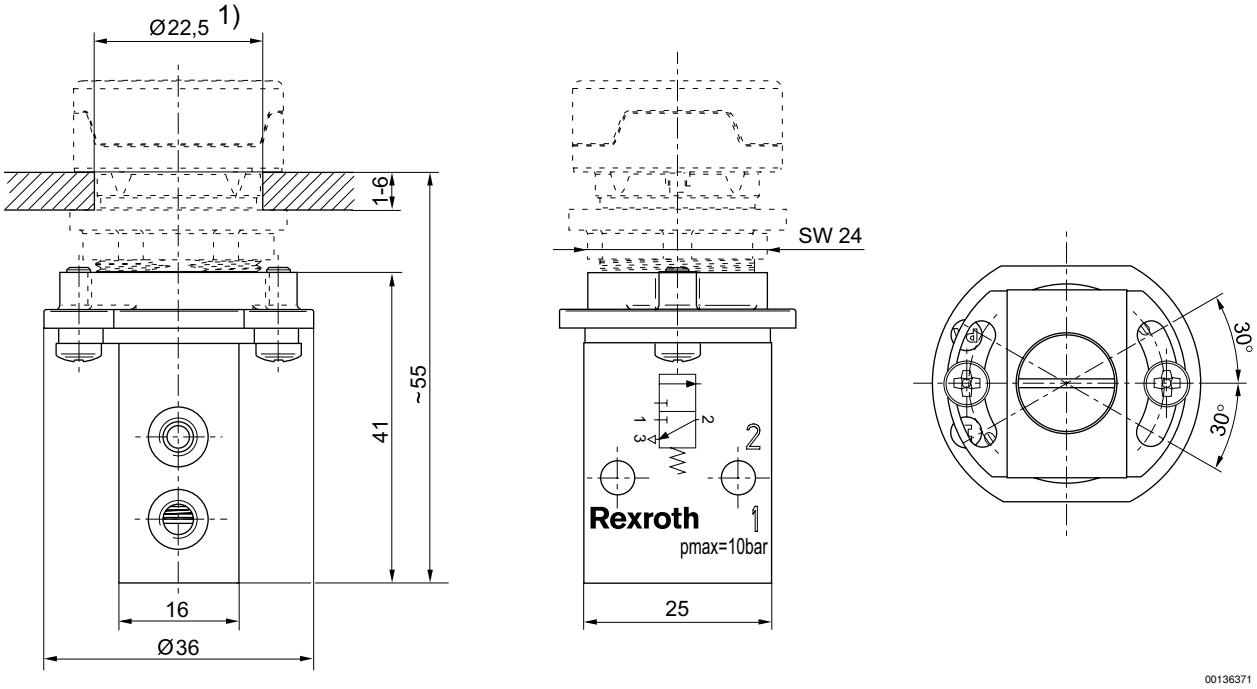

1) Ausschnitt in der Frontplatte

Abmessungen, Ausschnitt in der Frontplatte

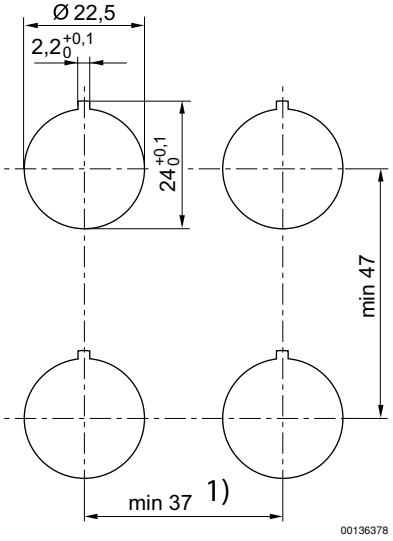

1) Für die Pilzdrucktaster (R412012738, R412012739, R412012740) ist ein Mindestabstand von 41 mm vorzusehen.