Druckregelventile → Ergänzungsprodukte

Druckregelventil

► Qn = 600 l/min ► Steckanschluss mit Überwurfmutter, Außengewinde ► Sitzventil

00111948_b

Betriebsdruck min./max.	1 bar / 10 bar
Umgebungstemperatur min./max.	-10°C / +70°C
Mediumstemperatur min./max.	-10°C / +70°C
Medium	Druckluft
Werkstoffe:	
Gehäuse	Messing, verzinkt; Polyamid
Dichtungen	Acrylnitril-Butadien-Kautschuk

Technische Bemerkungen
■ Der Drucktaupunkt muss mindestens 15 °C unter der Umgebungs- und Mediumstemperatur liegen und darf max. 3 °C betragen.

	Druckluftanschluss		Regelbereich min./max.	Nenndurch-fluss	Gewicht	Abb.	Materialnummer
	Eingang	Ausgang		Qn 1 → 2			
			[bar]	[l/min]	[kg]		
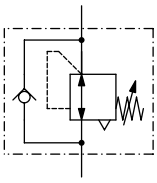	G 1/8	Ø 4			0,1	Fig. 2	**0821302072**
	G 1/8	Ø 6			0,1	Fig. 2	**0821302073**
	G 1/4	Ø 4	1 / 8	600	0,08	Fig. 1	**0821302074**
	G 1/4	Ø 6			0,08	Fig. 1	**0821302075**
Nenndurchfluss Qn bei 6 bar und Δp = 1 bar							

Anwendungsbeispiel

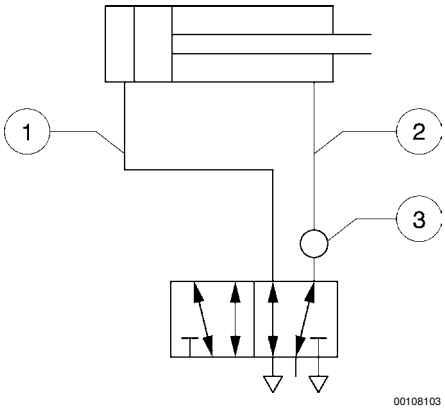

00108103

1) z.B. Vorhub mit max. Druck
2) Rückhub mit vermindertem Druck
3) Einbauort am Wegeventil
Bei geringem Anzugsmoment ermöglicht der Dichtring ein Schwenken des Ringstutzens um 360°. Durch festeres Anziehen lässt sich der Ringstutzen arretieren.
Den Druck über Einstellschraube mit Innensechskant einstellen. Sicherung durch Kontermutter.

Druckregelventile → Ergänzungsprodukte

Druckregelventil

► Qn = 600 l/min ► Steckanschluss mit Überwurfmutter, Außengewinde ► Sitzventil

Druckkennlinie (Durchfluss von 1 nach 2)

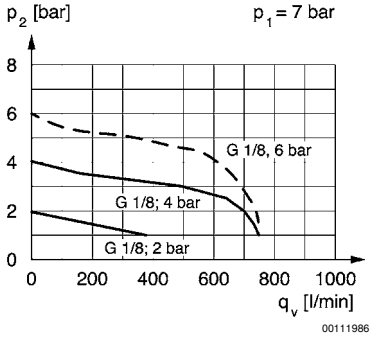

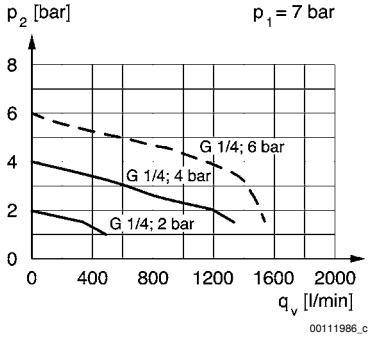

p1 = Betriebsdruck; p2 = Sekundärdruck; qv = Nenndurchfluss

Fig. 1

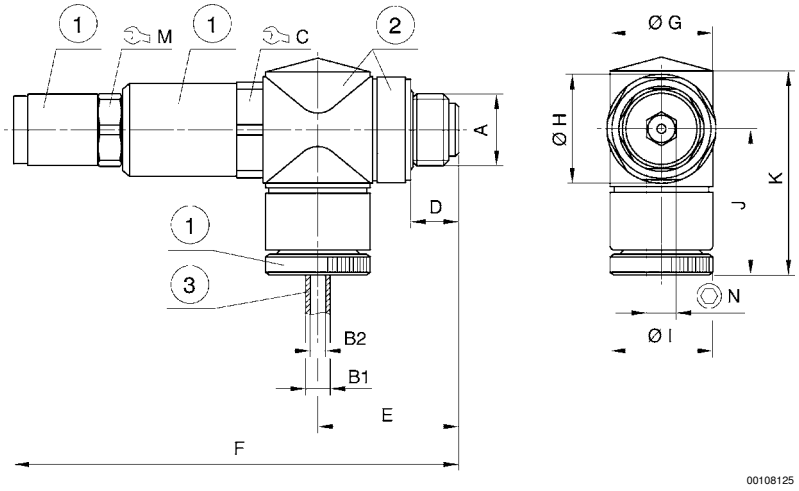

1) Messing verzinkt
2) Polyamid
3) Schlauch

Materialnummer	A	B1	B2	C	D	E	F	G	H	I	J	K
0821302074	G 1/4	6	4	17	9,5	25,8	78,8	13	19	13	25,5	37,6
0821302075	G 1/4	8	6	17	9,5	25,8	78,8	18	19	18	27	39,8

Druckregelventil

► Qn = 600 l/min ► Steckanschluss mit Überwurfmutter, Außengewinde ► Sitzventil

Materialnummer	M	N										
0821302074	13	5										
0821302075	13	5										

Fig. 2

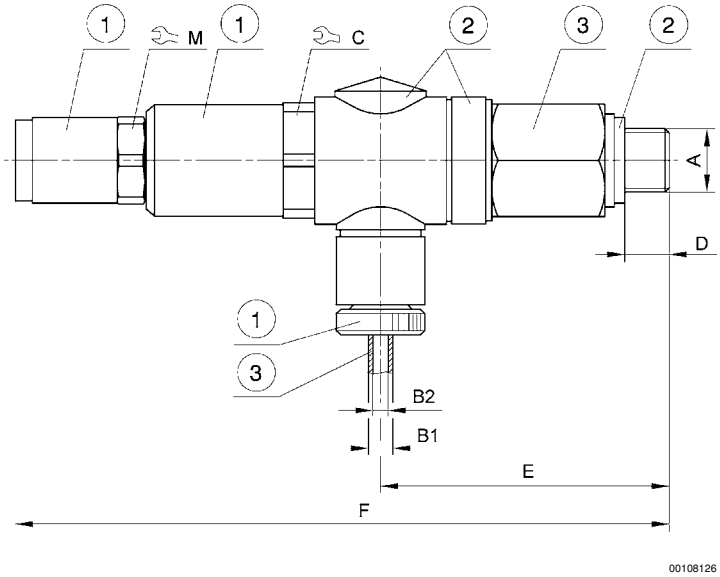

1) Messing verzinkt
2) Polyamid
3) Messing verzinkt

Materialnummer	A	B1	B2	C	D	E	F	M				
0821302072	G 1/8	6	4	17	6,5	42,3	95,3	13				
0821302073	G 1/8	6	4	17	6,5	42,3	95,3	13				